LOGIK DOORS ™

P94 SERIES

12.2018

SISTEMA P94

Porta scorrevole con doppi vetri camera, disponibile con chiusura **automatica** o **manuale**.

Il sistema P94 è indicato per applicazioni su armadi murali di medie dimensioni/retrobanco a **temperatura positiva** ed offre buona visibilità del prodotto esposto.

Il funzionamento di apertura delle porte è semplice e intuitivo per il cliente finale.

Il montaggio del sistema P94 al frigo murale/retrobanco è estremamente semplice e rapido. Funzionamento e durata del sistema sono garantiti.

Ottimo il rapporto prezzo/qualità.

Breve descrizione tecnica

1) Il telaio perimetrale è in **alluminio** e può essere:
   - ad incasso;
   - a battuta, con cornice esterna.

2) Le porte scorrevoli hanno un telaio perimetrale in **alluminio**, disponibile in due versioni:
   - con vetro inserito nel telaio;
   - con vetro a vista, serigrafato.

3) I vetri camera sono così composti:
   - vetro interno temperato, basso emissivo, spessore 4mm;
   - canalina spaziatore “super spacer” da 7mm;
   - vetro esterno temperato, spessore 4mm.

   Nella versione con vetro a vista viene realizzata (sul vetro esterno) una serigrafia che ha la funzione di copertura della canalina spaziatore. Il colore della serigrafia dipende dal colore dei profili di alluminio (nostro standard RAL7040).

4) Nelle versioni con vetro inserito nel telaio delle porte, la maniglia di apertura è parte integrante del profilo telaio dell'anta, mentre, per le versioni con vetro a vista, è prevista una maniglia incollata al vetro.

5) Nella versione con chiusura automatica, per agevolare il carico/scarico e la pulizia del banco, vengono forniti dei kit per il blocco di scorrimento delle porte (codice P00.0026.00) e sono disponibili, come componenti opzionali, degli ammortizzatori finecorsa (codice P94.0094.00).

6) Una serratura a chiave per il blocco delle porte (codice P00.0020.00) è disponibile, come componente opzionale, solo nelle versioni con vetro inserito nel telaio delle porte.

7) Sul telaio perimetrale è possibile installare una resistenza elettrica per il riscaldamento del telaio stesso e ridurre così il rischio di formazione della condensa. Inoltre possibile installare una guarnizione tra telaio perimetrale e banco, a chiusura di eventuali fessure.

8) Il sistema P94 ad incasso offre la possibilità di canalizzare più telai.

9) L'estetica del prodotto è piacevole e le operazioni di pulizia risultano facili e veloci. Su richiesta del cliente è possibile effettuare una lavorazione aggiuntiva (sul profilo inferiore del telaio portante) per facilitare ulteriormente la pulizia del telaio perimetrale.

10) Siamo specializzati nella fornitura di telai e porte finite complete di vetro realizzate in base alle misure richieste dal Cliente.

11) Telai e porte possono essere forniti in kit pre-tagliati e lavorati dando la possibilità al cliente di approvvigionare il vetro autonomamente.

12) Il sistema P94 completo viene consegnato con manuale dettagliato di istruzioni di montaggio.

I prodotti Logik Doors™ sono realizzati da NEM srl, azienda certificata UNI EN ISO 9001.

NEM srl è responsabile della qualità e della conformità delle caratteristiche estetiche, strutturali e dimensionali dei sistemi, dei profili e degli accessori presenti sui propri cataloghi e così forniti.

NEM srl declina ogni responsabilità su qualità, funzionamento e sicurezza del prodotto finale modificato, lavorato o assemblato da parte del Cliente o di terzi, utilizzando accessori e componenti dei propri sistemi, o per un loro uso improprio.

Sistema P94
a chiusura automatica
(scala 1:5)

Vista frontale

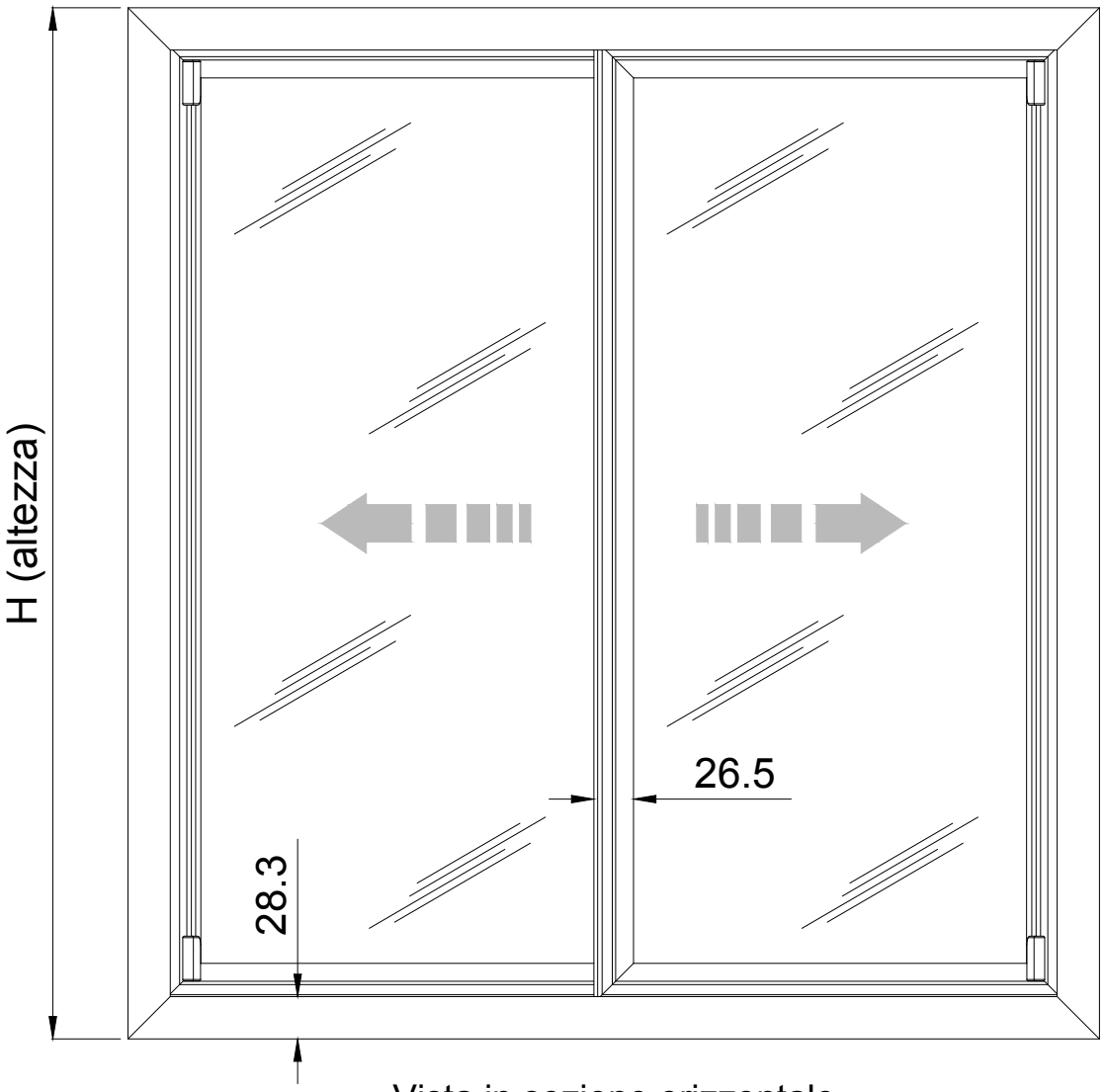

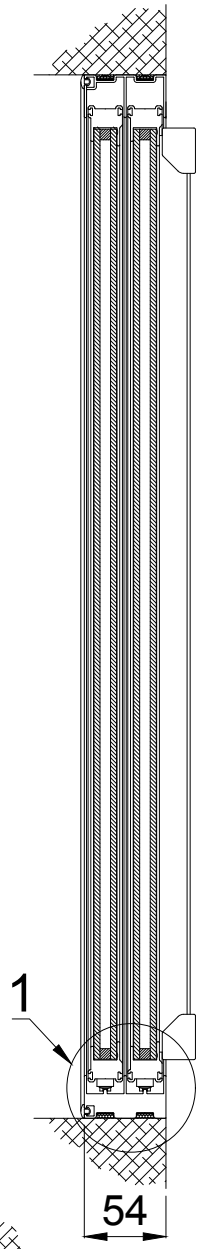

Vista in sezione orizzontale

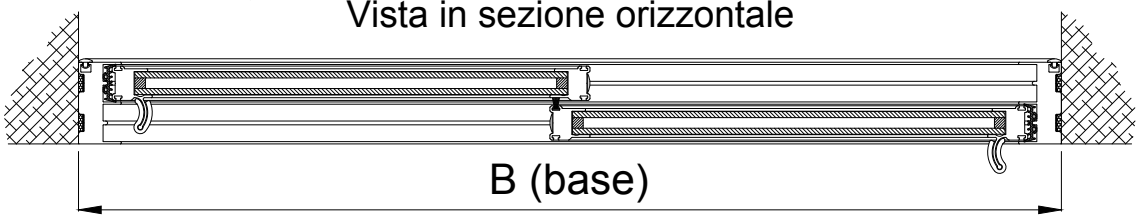

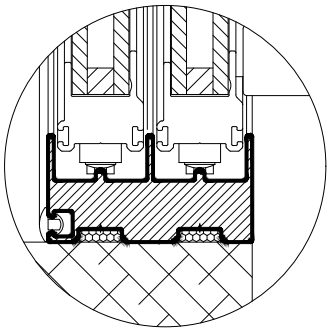

P94.IA

Disponibile con telaio perimetrale ad incasso (particolare 1 - scala 1:2)

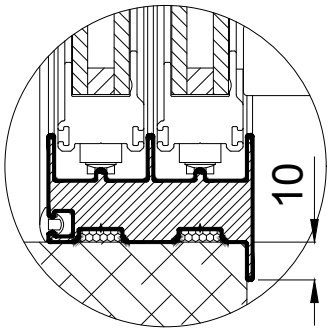

P94.BA

Disponibile con telaio perimetrale a battuta (particolare 1 - scala 1:2)

Sistema P94
a chiusura manuale
(scala 1:5)

Vista frontale

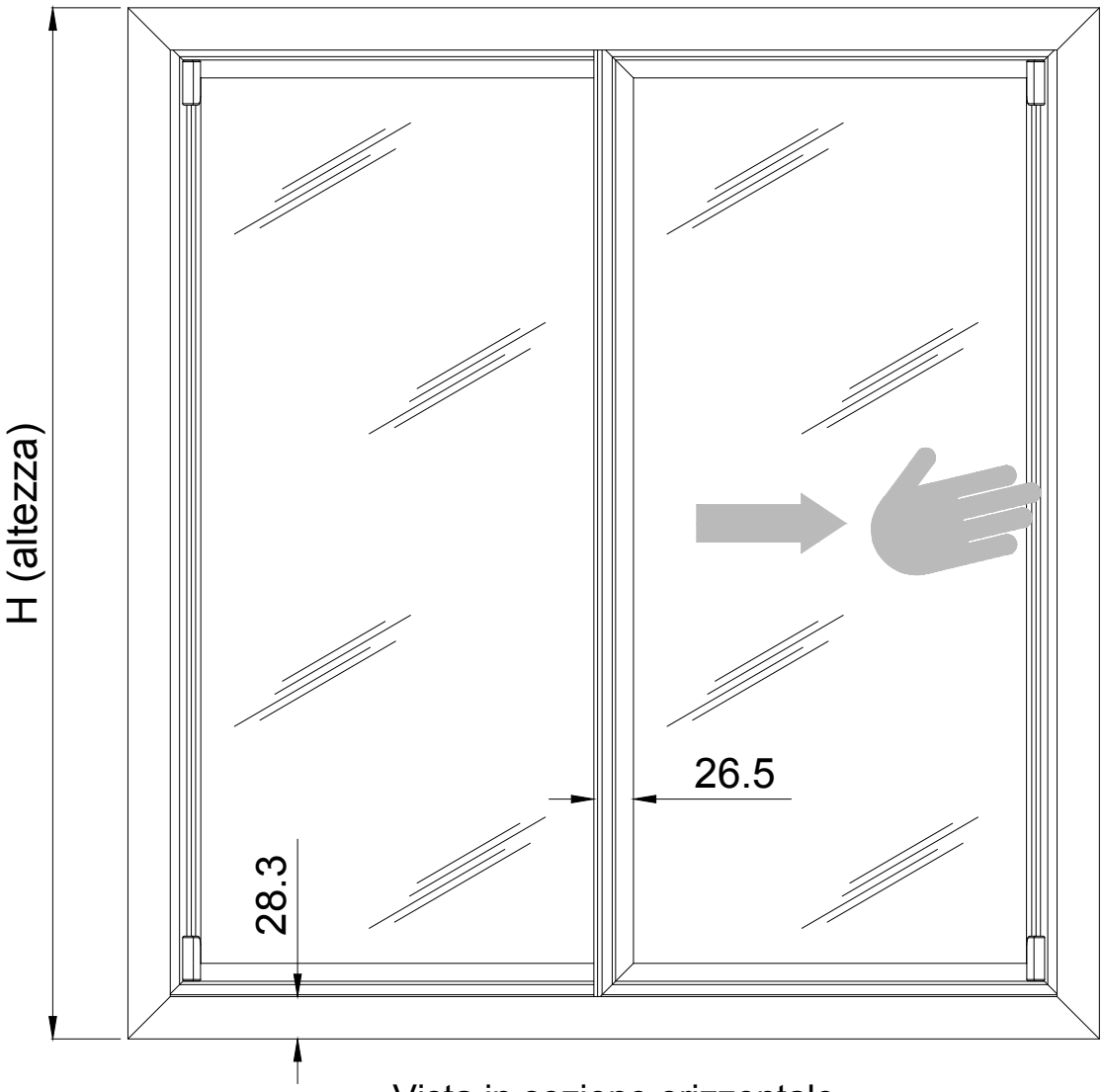

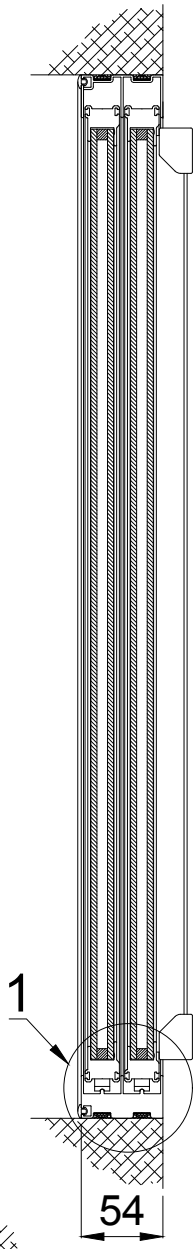

Vista in sezione orizzontale

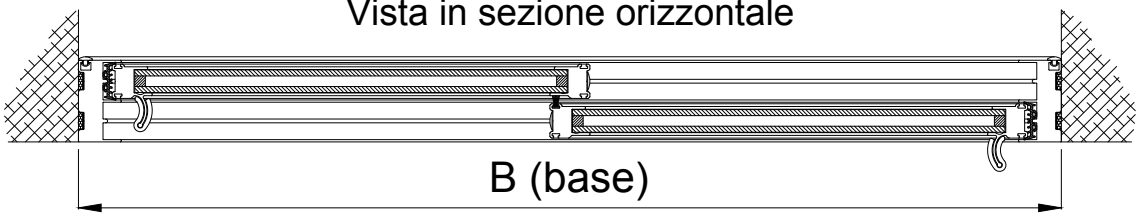

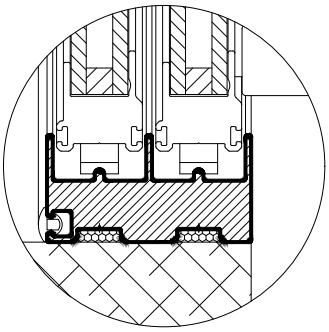

P94.IM

Disponibile con telaio perimetrale ad incasso
(particolare 1 - scala 1:2)

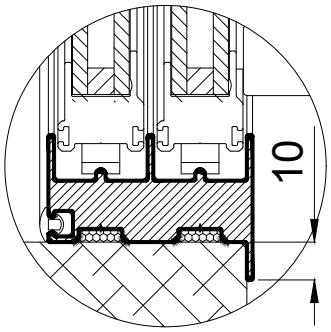

P94.BM

Disponibile con telaio perimetrale a battuta
(particolare 1 - scala 1:2)

Rappresentazione di telaio con porte Sistema P94

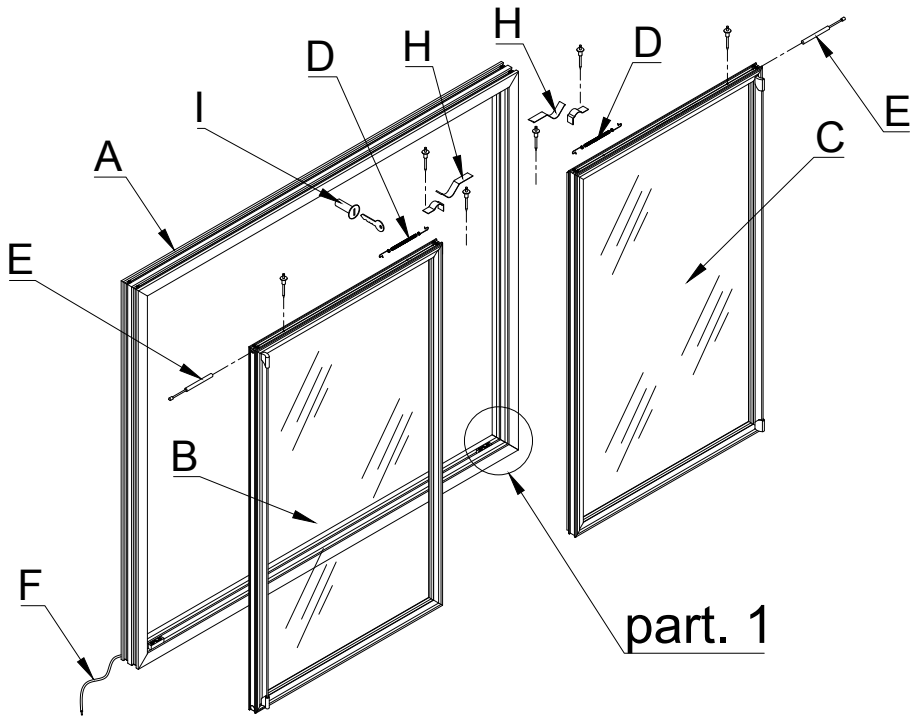

a chiusura automatica

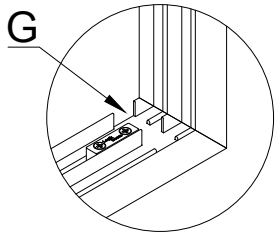

particolare 1

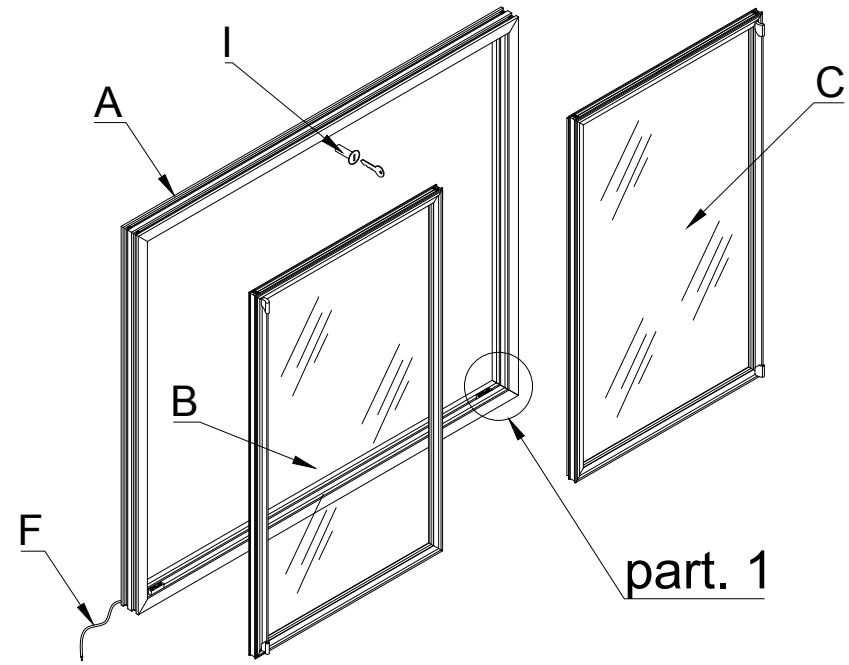

a chiusura manuale

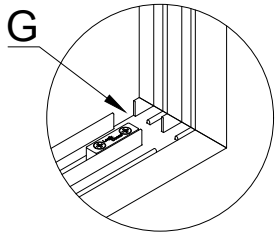

particolare 1

Parte	Descrizione	Note	Quant.
A	TELAIO PERIMETRALE ESTERNO	In alluminio	1
B	PORTA SCORREVOLE SINISTRA	In alluminio con vetri camera temperati sp.15 (4 + 7 + 4)	1
C	PORTA SCORREVOLE DESTRA	In alluminio con vetri camera temperati sp.15 (4 + 7 + 4)	1
D	MOLLA DI CHIUSURA PORTE	Fornita con le porte scorrevoli a chiusura automatica	2
E	KIT AMMORTIZZATORE COMPLETO	Componente opzionale fornito su richiesta	2
F	RESISTENZA ELETTRICA	Componente opzionale fornito su richiesta	1
G	LAVORAZIONE PER PULIZIA TELAIO	Lavorazione aggiuntiva realizzata su richiesta (S)	1
H	KIT BLOCCO APERTURA PORTE	Fornito con le porte scorrevoli a chiusura automatica	2
I	SERRATURA DI CHIUSURA PORTE	Componente opzionale fornito su richiesta	1

Il Sistema P94 è disponibile a richiesta con porte con vetro a vista serigrafato

a chiusura automatica

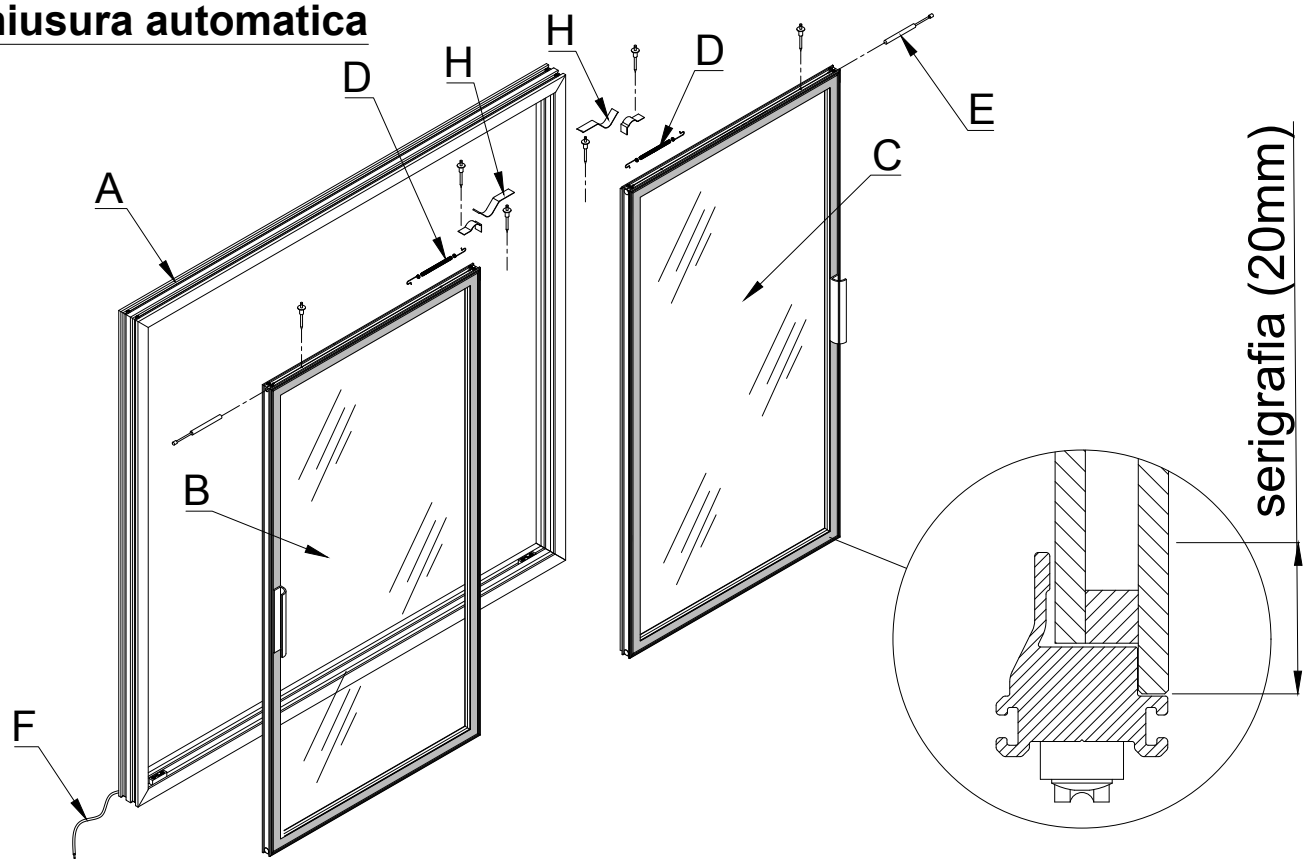

Consultare la tabella componenti che si trova alla pagina P94.05

a chiusura manuale

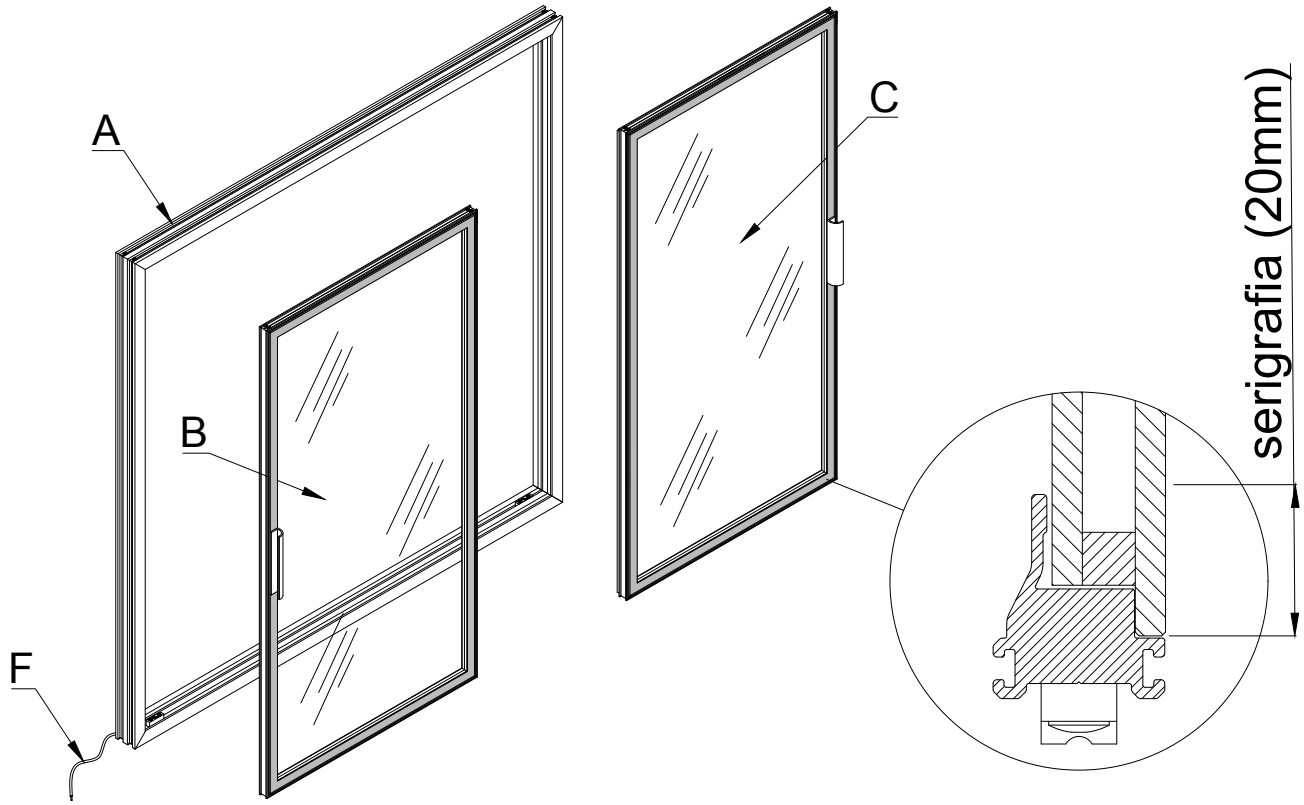

Consultare la tabella componenti che si trova alla pagina P94.05

1 - Componenti telaio perimetrale esterno

per porta scorrevole

Mod. P94

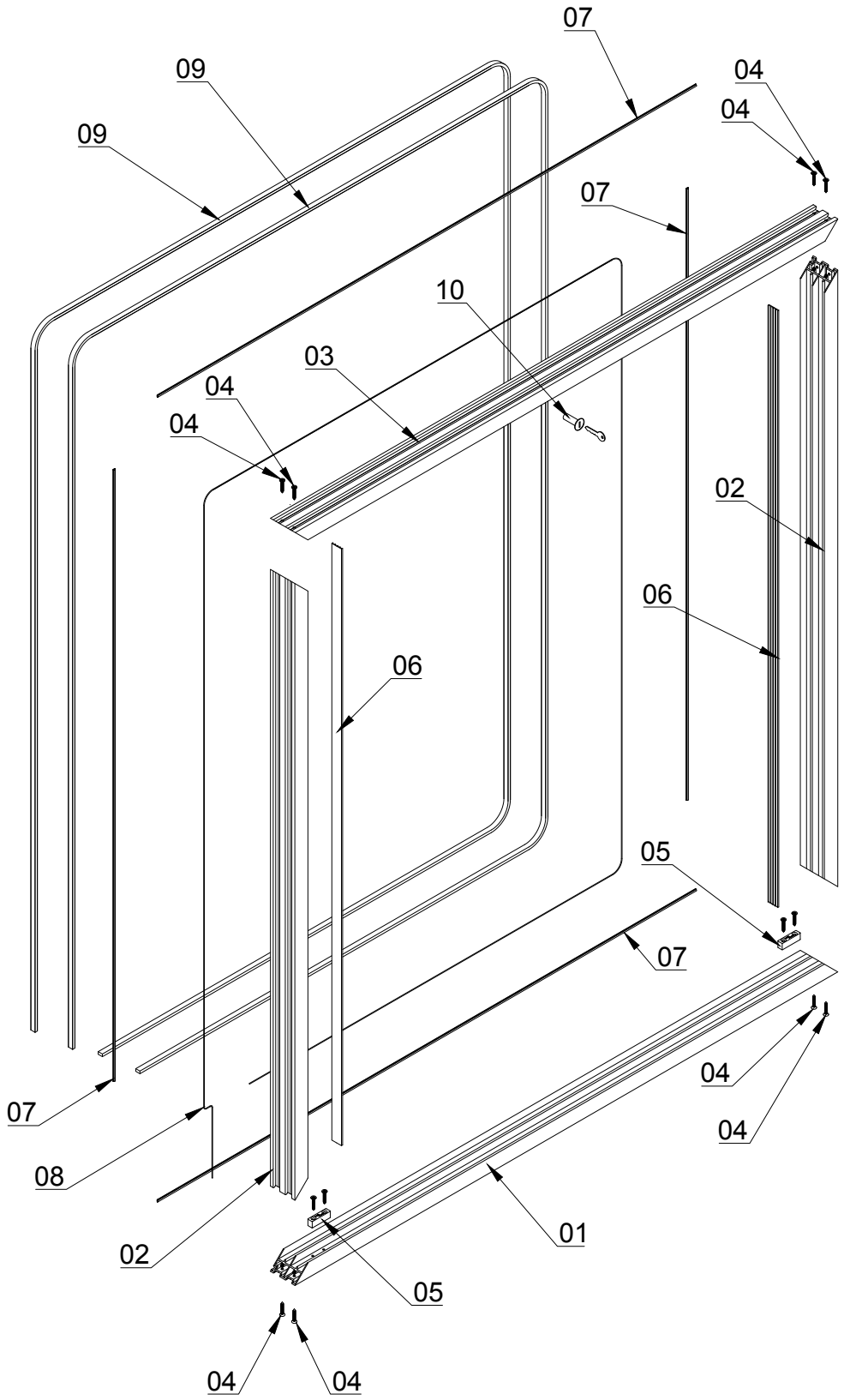

01 - Profilo portante telaio inferiore in alluminio
02 - Profilo portante telaio laterale in alluminio
03 - Profilo superiore telaio in alluminio
04 - Vite autofilettante Ø3.9x25 cod. **002.1508.00**
05 - Kit sistema fine corsa cod. **P94.0052.00**
06 - Guarnizione di battuta cod. **P94.0099.03**
07 - Guarnizione di chiusura cod. **P94.0399.03**
08 - Cavo riscaldante 10W/m cod. **006.3050.00**
09 - Guarnizione perimetrale esterna cod. **P94.0499.03**
10 - Serratura di chiusura porte cod. **P00.0020.00**

2 - Componenti porta

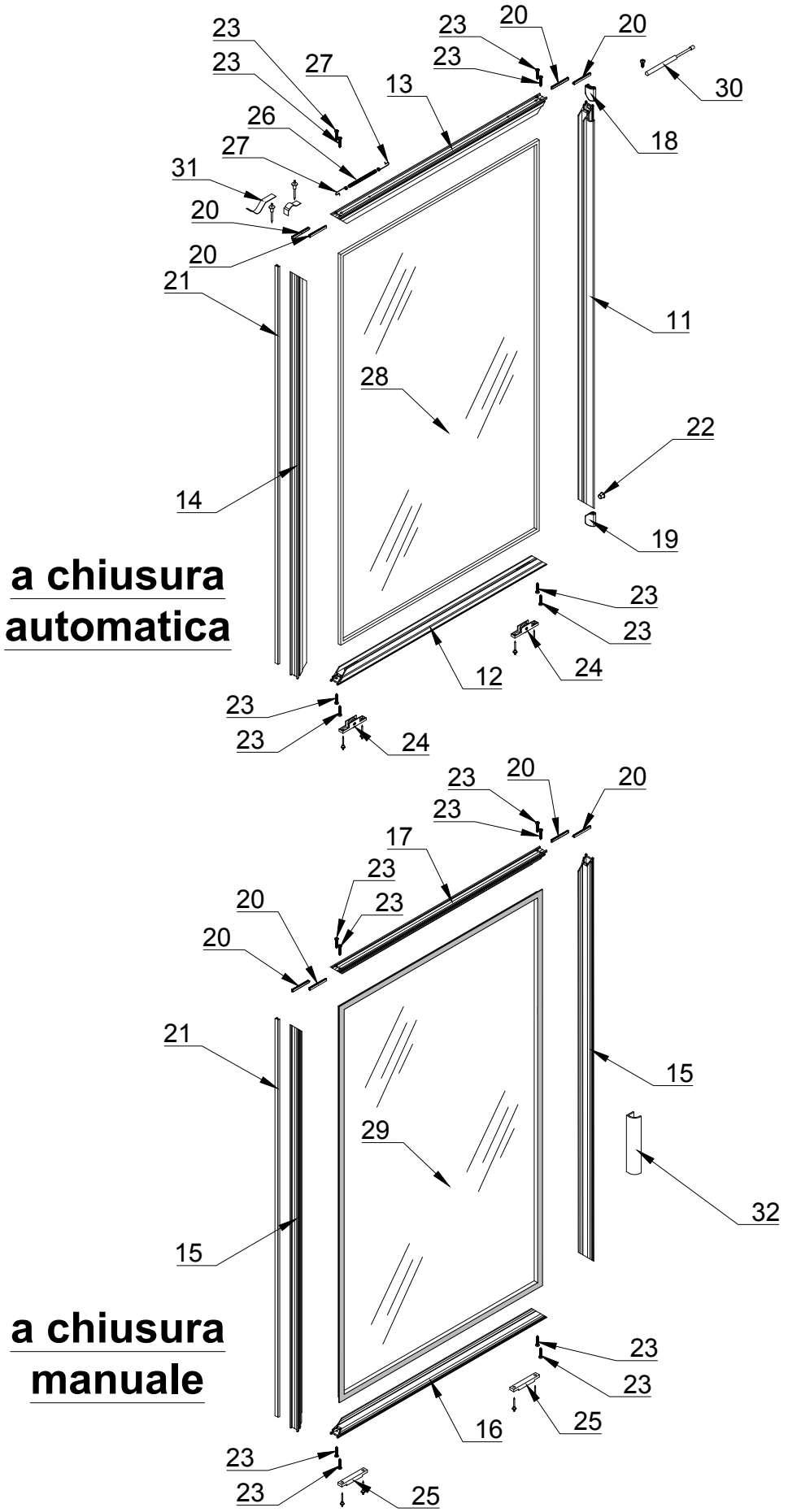

11 - Profilo telaio porta con maniglia
12 - Profilo telaio porta inferiore
13 - Profilo telaio porta superiore
14 - Profilo telaio porta laterale
15 - Profilo telaio porta laterale
16 - Profilo telaio porta inferiore
17 - Profilo telaio porta superiore
18 - Tappo profilo maniglia cod. **P94.0020.16**
19 - Tappo profilo maniglia cod. **P94.0021.16**
20 - Pattino di scorrimento later. cod. **P94.1910.00**
21 - Spazzolino nero H=8mm
22 - Tappo in plastica neutro F8 cod. **001.0360.00**
23 - Vite autofilettante 2.9x25 EN ISO 7049 A2 cod. **002.1512.00**
24 - Kit completo cuscinetto scorrimento cod. **P94.7110.00**
25 - Kit completo pattino scorrim. cod. **P94.1905.0**0
26 - Molla di ritorno per porte cod. **P94.0035.00**
27 - Gancio per molla di ritorno cod. **P94.0040.00**
28 - Vetrocamera non serigrafato spessore 15**mm** cod. **P94.0801.00**
29 - Vetrocamera serigrafato spessore 15**mm** cod. **P94.1801.00**
30 - Kit ammortizzatore 11N C35 cod. **P94.0094.00**
31 - Kit blocco scorrimento porte cod. **P00.0026.00**
32 - Maniglia ad incollare cod. **P94.0045.00**

Sistema P94
MODULO D'ORDINE

TELAIO IN KIT/TELAIO COMPLETO

+39 0481 70275

info@logikdoors.com

Base "B" (mm)	_____
Altezza "H" (mm)	_____
Completo di vetro	sì / no
Quantità	_____ Pz
Colore finitura superficiale (anodica)	☐ argento satinato ☐ argento "brill"

	chiusura automatica		chiusura manuale	
Telaio perimetrale con battuta	sì	no	sì	no
Anta con vetro a vista serigrafato	sì	no	sì	no
Resistenza di riscaldamento telaio perimetrale porte	sì	no	sì	no
Guarnizione perimetrale esterna	sì	no	sì	no
Lavorazione aggiuntiva per pulizia telaio perimetrale (S)	sì	no	sì	no
Serrature di chiusura porte (non disponibile nella versione con vetro a vista serigrafato)	sì	no	sì	no
Ammortizzatore per chiusura porte	sì	no		
Blocco di scorrimento porte (fornito con la versione a chiusura automatica)	sì	no		

Sistema P94
MODULO D'ORDINE

RICAMBI/COMPONENTI OPZIONALI

+39 0481 70275

info@logikdoors.com

Riferimento pagina **07** Articoli **05**	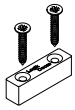	Kit completo sistema fine corsa	_____ Pz	**Cod. P94.0052.00**
Riferimento pagina **07** Articoli **06**	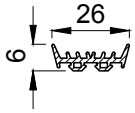	Guarnizione di battuta	_____ Mt	**Cod. P94.0099.03**
Riferimento pagina **07** Articoli **09**	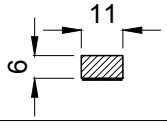	Guarnizione perimetrale esterna	_____ Mt	**Cod. P94.0499.03**
Riferimento pagina **07** Articoli **07**		Guarnizione di chiusura	_____ Mt	**Cod. P94.0399.03**
Riferimento pagina **07** Articoli **08**		Cavo riscaldante Ø3.5 10W/m	_____ Mt	**Cod. 006.3050.00**
STANDARD Riferimento pagina **07** Articoli **10**		Serratura di chiusura porte	_____ Pz	**Cod. P00.0020.00**
STANDARD Riferimento pagina **08** Articoli **18**		Tappo profilo maniglia	_____ Pz	**Cod. P94.0020.16**
STANDARD Riferimento pagina **08** Articoli **19**		Tappo profilo maniglia	_____ Pz	**Cod. P94.0021.16**
CHIUSURA AUTOMAT. Riferimento pagina **08** Articoli **24**	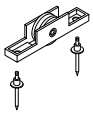	Kit compl. cuscinetto scorrimento	_____ Pz	**Cod. P94.7110.00**
CHIUSURA AUTOMAT. Riferimento pagina **08** Articoli **26**		Molla di ritorno per porte L=2000	_____ Pz	**Cod. P94.0035.00**
CHIUSURA AUTOMAT. Riferimento pagina **08** Articoli **27**		Gancio per molla di ritorno	_____ Pz	**Cod. P94.0040.00**
CHIUSURA AUTOMAT. Riferimento pagina **08** Articoli **30**	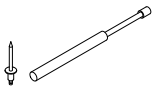	Kit completo ammortizzatore 11N	_____ Pz	**Cod. P94.0094.00**
CHIUSURA AUTOMAT. Riferimento pagina **08** Articoli **31**	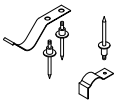	Kit blocco di scorrimento porte	_____ Pz	**Cod. P00.0026.00**

Trasforma le conoscenze acquisite in soluzioni di qualità.

Qualità del prodotto e dell'intero processo di produzione, servizio al cliente, **attenzione all'ambiente** non solo per i materiali utilizzati e la funzionalità dei prodotti ma anche nei processi produttivi, con l'impegno per il risparmio energetico e l'investimento in energie rinnovabili, sono i principali obiettivi di **LOGIK DOORS™** e di **NEM srl**.

NEM srl è certificata

ISO 9001

Quality management systems

Piccoli dettagli oggi per grandi vantaggi domani.

P94

“LOGIK DOORS”™
info@logikdoors.com
www.logikdoors.com

è un marchio: **nem** srl
Via degli Artigiani, 9 - z.i.
34070 - S. Pier d'Isonzo (GO)
ITALY
Tel. +39 0481 70 297
Fax +39 0481 70 275