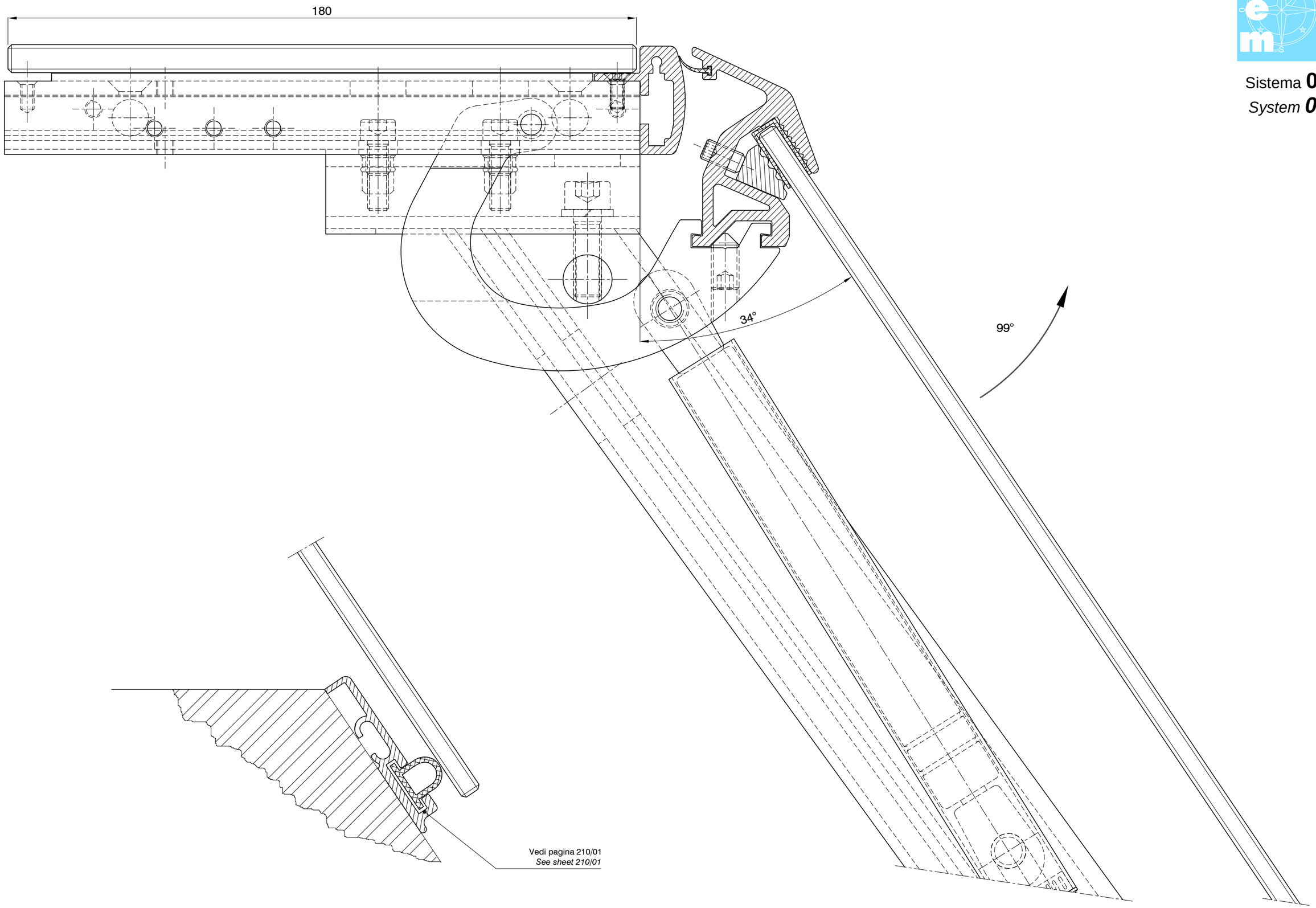
180
34°
99°
Vedi pagina 210/01
See sheet 210/01

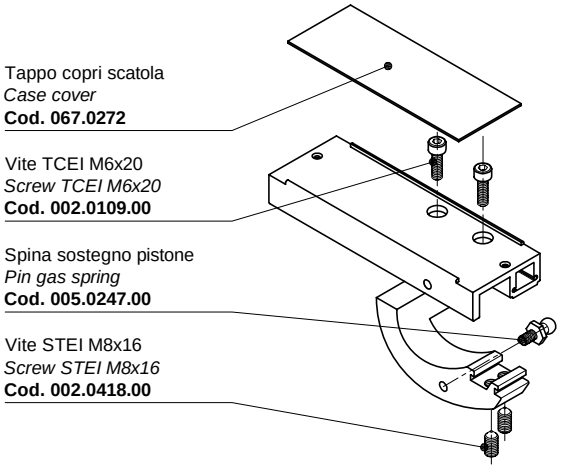

Scatola Dx completa escluso pistone **Cod. 067.1400**
Complete Rt lateral case without gas spring

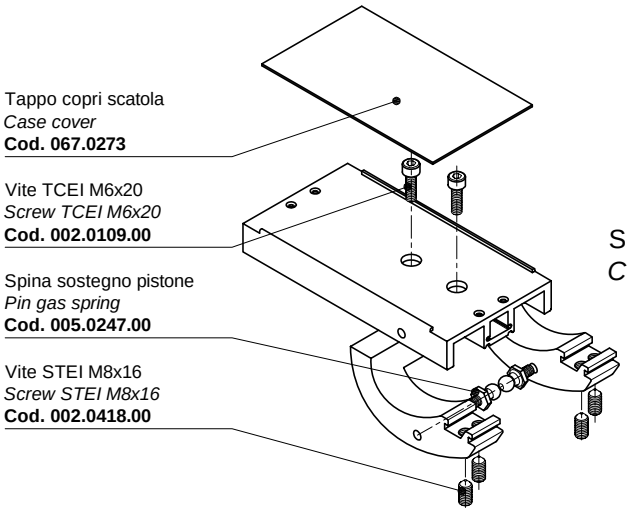

Scatola Centrale completa escluso pistone **Cod. 067.1410**
Complete Central case without gas spring

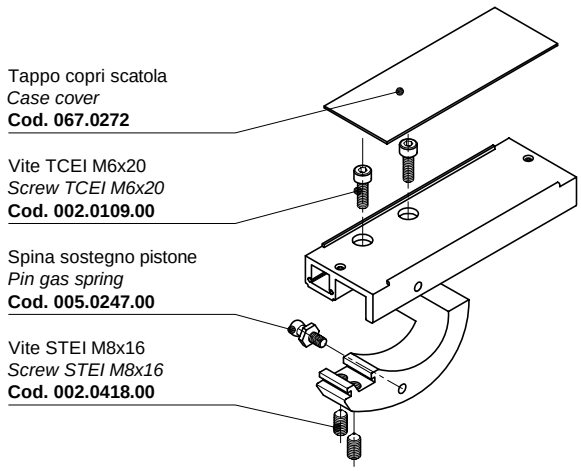

Scatola Sx completa escluso pistone **Cod. 067.1401**
Complete Lt lateral case without gas spring

Vite TSPEI M4x10
Screw TSPEI M4x10
Cod. 002.0304.00

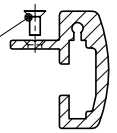

Profilo di chiusura (viti escluse) L=5200mm **Cod. 067.2100**
Front profile (screws not included)

Profilo poster. compl. per angoli Aperto 45° **Cod. 067.2186**
Complete rear profile for corners Open 45°

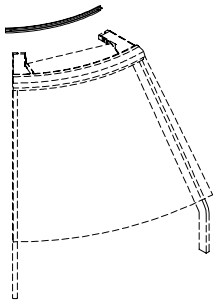

Vite STEI M6x12
Screw STEI M6x12
Cod. 002.0400.00

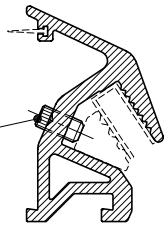

Profilo pinza forato compl. di viti L=5200mm **Cod. 063.1550**
Compl. glass clamp with screws

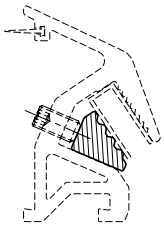

Profilo inserto pinza L=5200mm **Cod. 063.1611**
Glass clamp insert profile

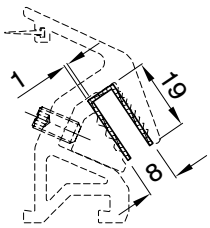

Guarnizione 19x8x1 L=100m **Cod. 040.0099.00**
Gasket 19x8x1

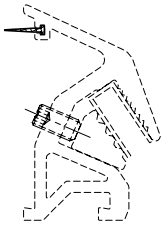

Guarnizione di chiusura L=100m **Cod. 550.0099.00**
Closing gasket

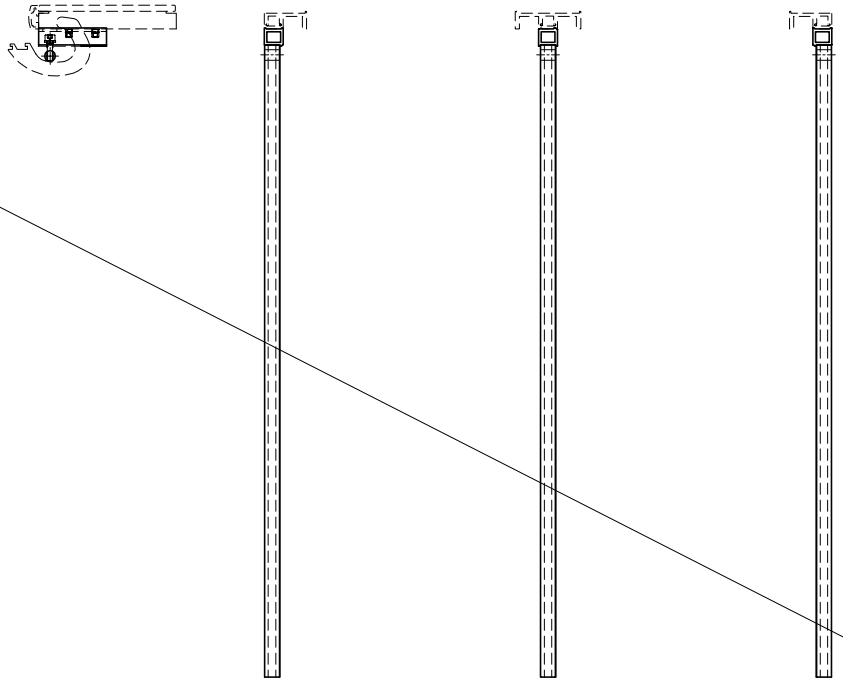

Mensola completa
Complete shelf

Cod. 067.1751

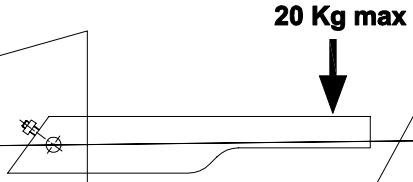

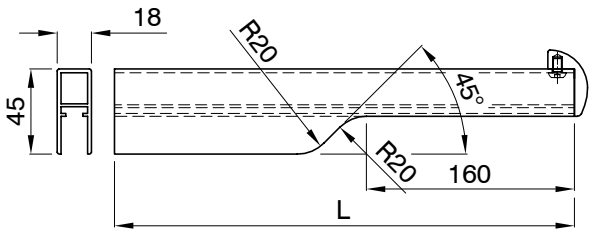

Schema di lavorazione delle mensole
Shelf hole pattern

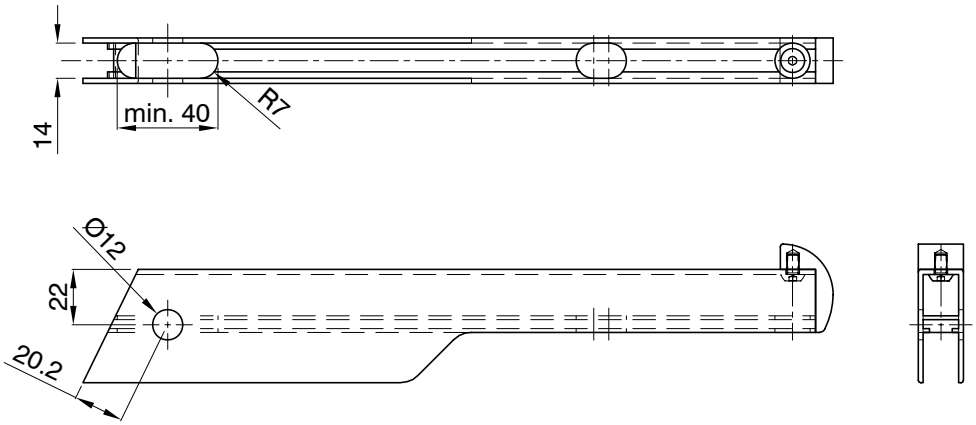

Minuteria per mensole
Shelf findings

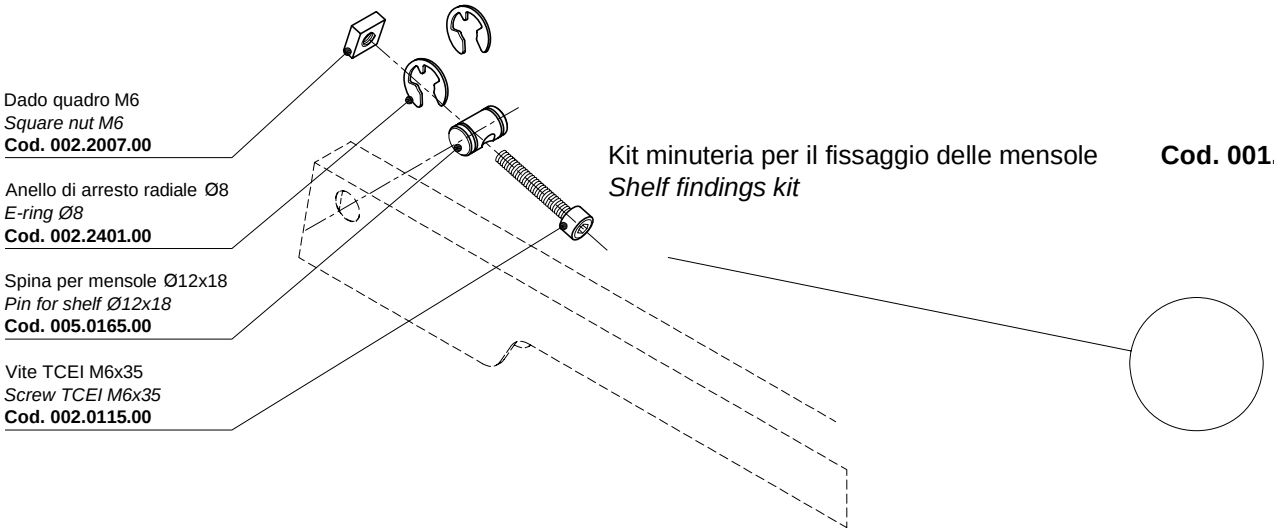

Kit minuteria per il fissaggio delle mensole **Cod. 001.0526.00**
Shelf findings kit

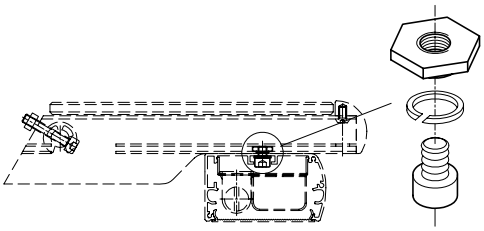

Blocchetto di fissaggio per plafoniere compl. **Cod. 005.0805.00**
Complete light canopy block system

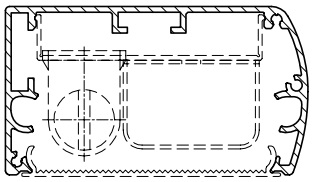

Profilo lampada
Light canopy profile

L=5200mm **Cod. 067.0800**

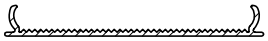

Protezione lampada
Light protection

L=5000mm **Cod. 067.0900.00**

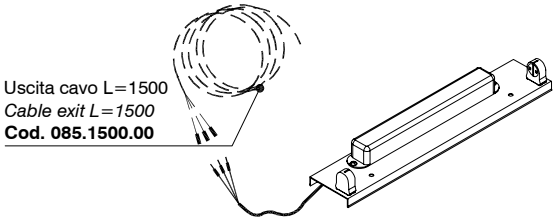

Cablaggio elettronico mod. 067 - Neon da Ø16 (vedi pag. 225/02)
Electronic wiring mod. 067 - Neon Ø16 (see sheet 225/02)

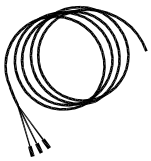

Uscita cavo 0,75mm2x3 grigio
Cable exit 0,75mm2x3 grey

L=1500mm **Cod. 085.1500.00**

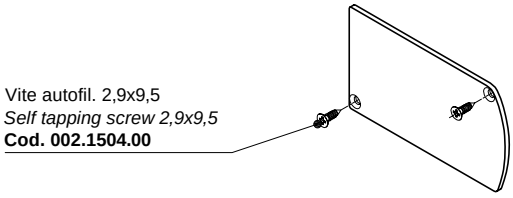

Tappo lampada completo
Complete end cap

Dx/*Rt* **Cod. 067.1820**
Sx/*Lt** **Cod. 067.1821**

* Rappresentato particolare Sx
Left part represented

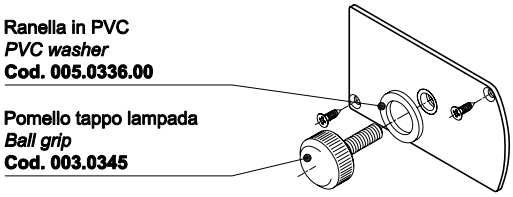

Tappo lampada compl. c.pomello
Complete end cap with ball grip

Dx/*Rt* **Cod. 067.1822**
Sx/*Lt** **Cod. 067.1823**

* Rappresentato particolare Sx
Left part represented

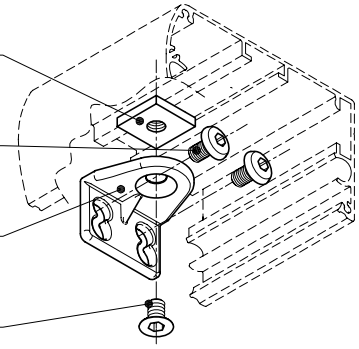

Kit staffa reggiplafoniera completo **Cod. 001.0007.00**
Complete light canopy bracket kit

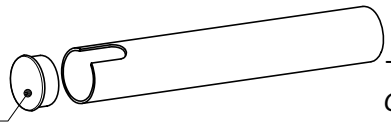

Tubo copripistone compl. di tappo (non mont.) **Cod. 067.0275**
Gas spring cover with end cap (not assembled)

Molla a gas (vedi pag. 200/04 e pag. 200/03)
Gas spring (see sheet 200/04 e pag. 200/03)

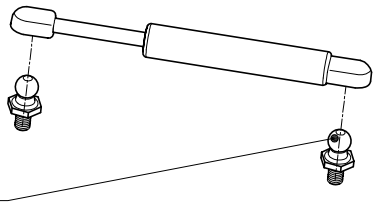

Lunghezza vetro *Glass lenght*	Corsa *Stroke*	Potenza media molle a gas (*) *Gas spring average power (*)*	
L=934mm	84mm	200N	**Cod. 007.0920.00**
L=1246mm	84mm	300N	**Cod. 007.0930.00**
L=1558mm	84mm	400N	**Cod. 007.0940.00**
Angolo aperto 45° *Open corner 45°*	80mm	400N	**Cod. 007.1030.00**

(*) Le potenze medie delle molle a gas, indicate in tabella, sono da considerarsi puramente indicative, i valori indicati sono risultato di più prove in diverse situazioni di utilizzo.

(*) The gas springs average powers shown in the data sheet, are purely indicative, the values shown are results of multiple tests in different situations of use.

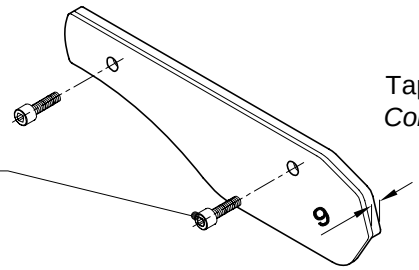

Tappo testata alluminio con viti Dx/*Rt* **Cod. 063.2018**
Complete end cap with screws Sx/*Lt** **Cod. 063.2028**

* Rappresentato particolare Sx
Left part represented

Componenti opzionali per scorrevoli posteriori
Rear sliding panels optional components

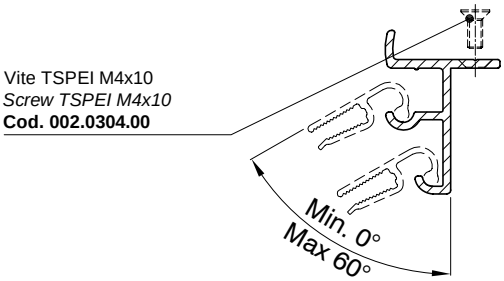

Profilo posteriore scorrevoli L=5200mm **Cod. 068.2150**
Rear sliding profile

Profilo scorrevoli comp. per angoli Aperto 45° **Cod. 068.2176**
Complete sliding prof. for corners Open 45°

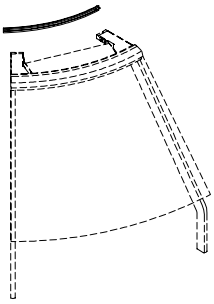

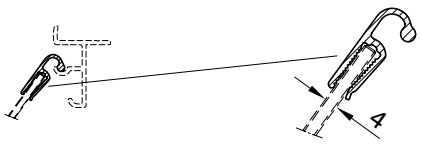

Profilo pinza scorrevoli L=5000mm **Cod. 064.1300.00**
Glass clamp sliding profile

Pinza scorrevoli per angoli L=30mm **Cod. 064.1205.00**
Glass clamp sliding for corners

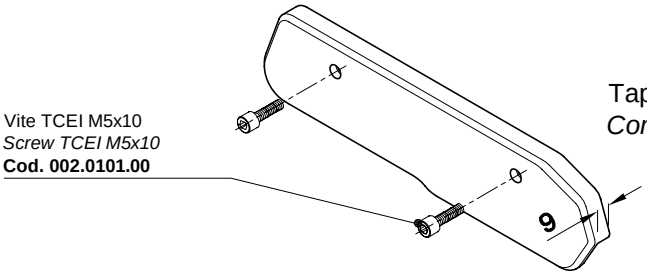

Tappo testata alluminio con viti Dx/*Rt* **Cod. 063.2019**
Complete end cap with screws Sx/*Lt** **Cod. 063.2029**

* Rappresentato particolare Sx
Left part represented

Composizione per vetri tronco-conici a 45°
Composition for 45° conical glasses

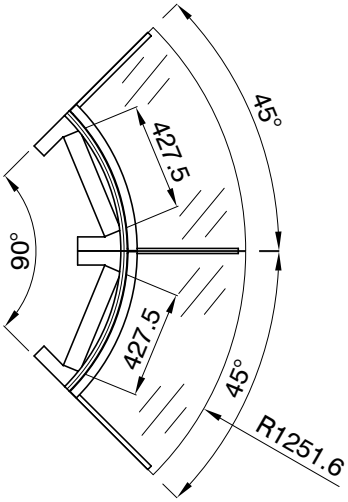

Kit angolo aperto 90° neutro completo* **Cod. 063.8592**
*Complete neutral open corner 90°**

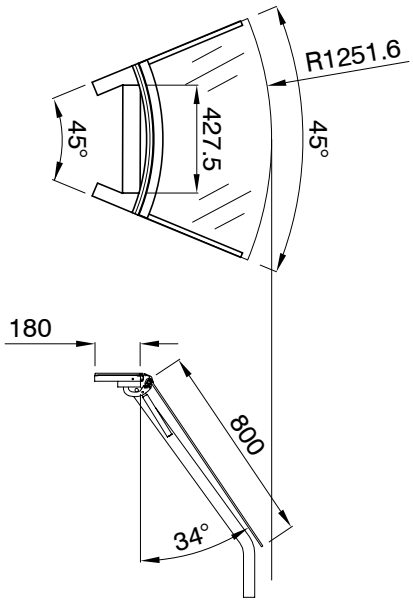

Kit angolo aperto 45° neutro completo* **Cod. 063.8590**
*Complete neutral open corner 45°**

* Gli angoli sono completi di: guarnizioni, plafoniera non cablata, pistoni e montanti. **Vetri, maniglia, lama cablaggio e profilo posteriore non inclusi.**
Complete corner with gaskets, light canopy profile, gas springs and upright profile. ***Glasses, hand grip, wiring and rear profile not included.***

Vetri tronco-conici a 45°
45° conical glasses

Banchina rendir.
Top shelf glass

Vetro frontale
Front glass

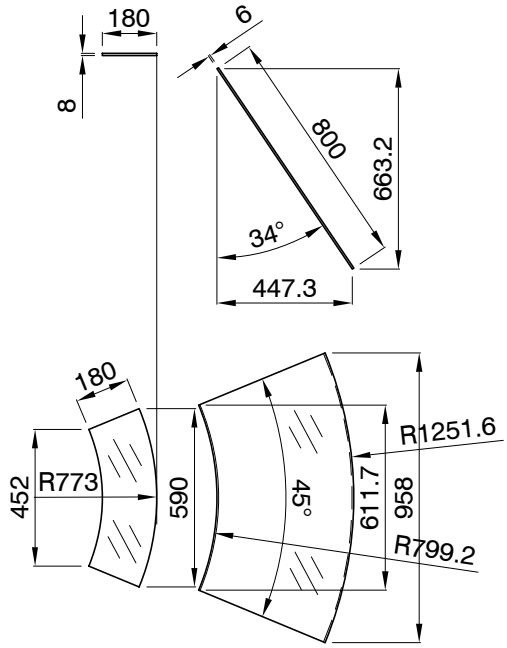

Vetri (vedi pag. 240/01 e seguenti)
Glasses (see sheet 240/01 and next)

Vetro α=34°
Glass α=34°

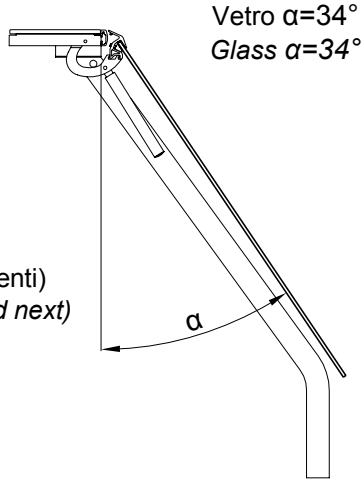

Vetro frontale
Front glass

Angolo aperto 45°/*Open corner 45°* **Cod. 800.0044.00**

Minuteria per canalizzazione
Channel findings

Vite TSPEI M6x14
Screw TSPEI M6x14
Cod. 002.0307.00

Kit completo per canalizzazione scatole **Cod. 005.0352.00**
Channel case kit complete

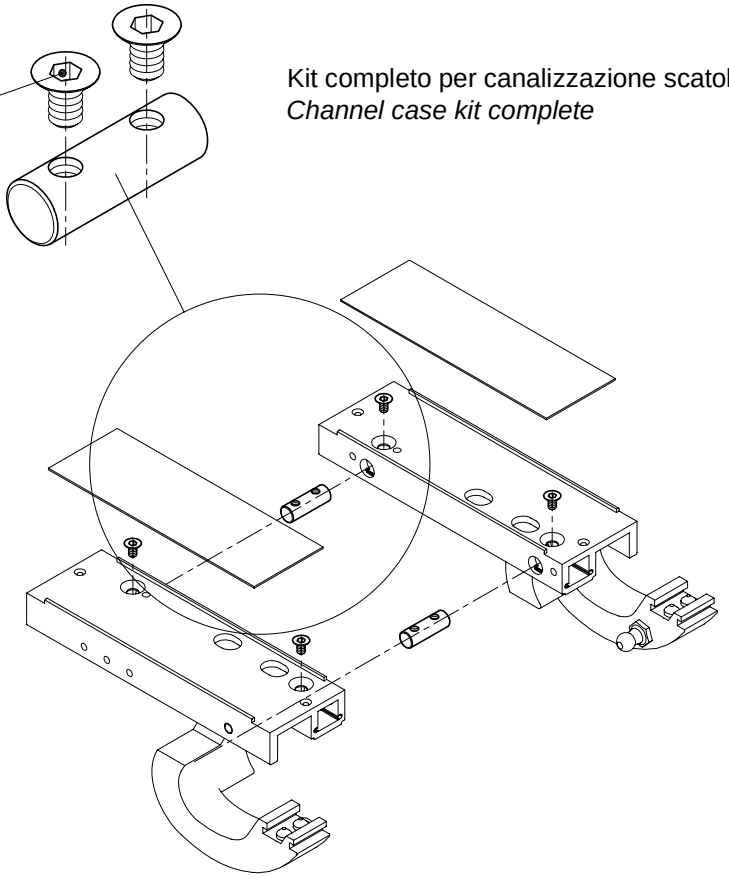

Vite TSPEI M6x10
Screw TSPEI M6x10
Cod. 002.0305.00

Sottovite TSP M6
Countersunk washer M6
Cod. 005.0400.00

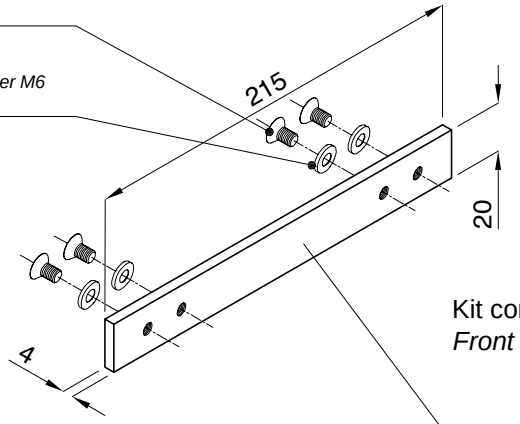
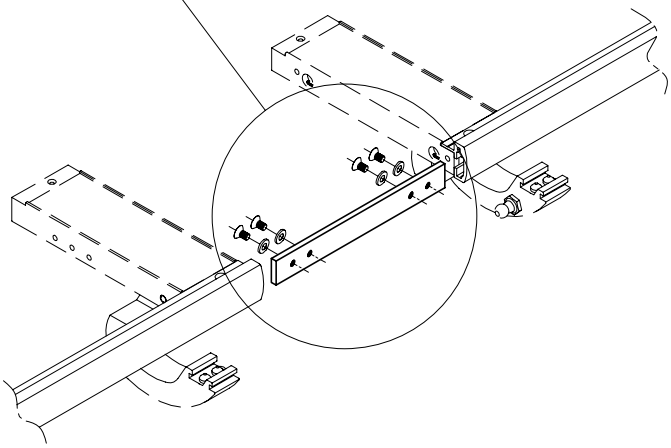
Kit completo canalizzazione profilo di chiusura **Cod. 005.0257.00**
Front profile channelling kit