Sistema **NEM 087 - Anta**
*System **NEM 087 - Swing***

Sistema d’apertura ad anta per vetri piani lineari, temprati

Hinge opening system for tempered flat linear glass panels

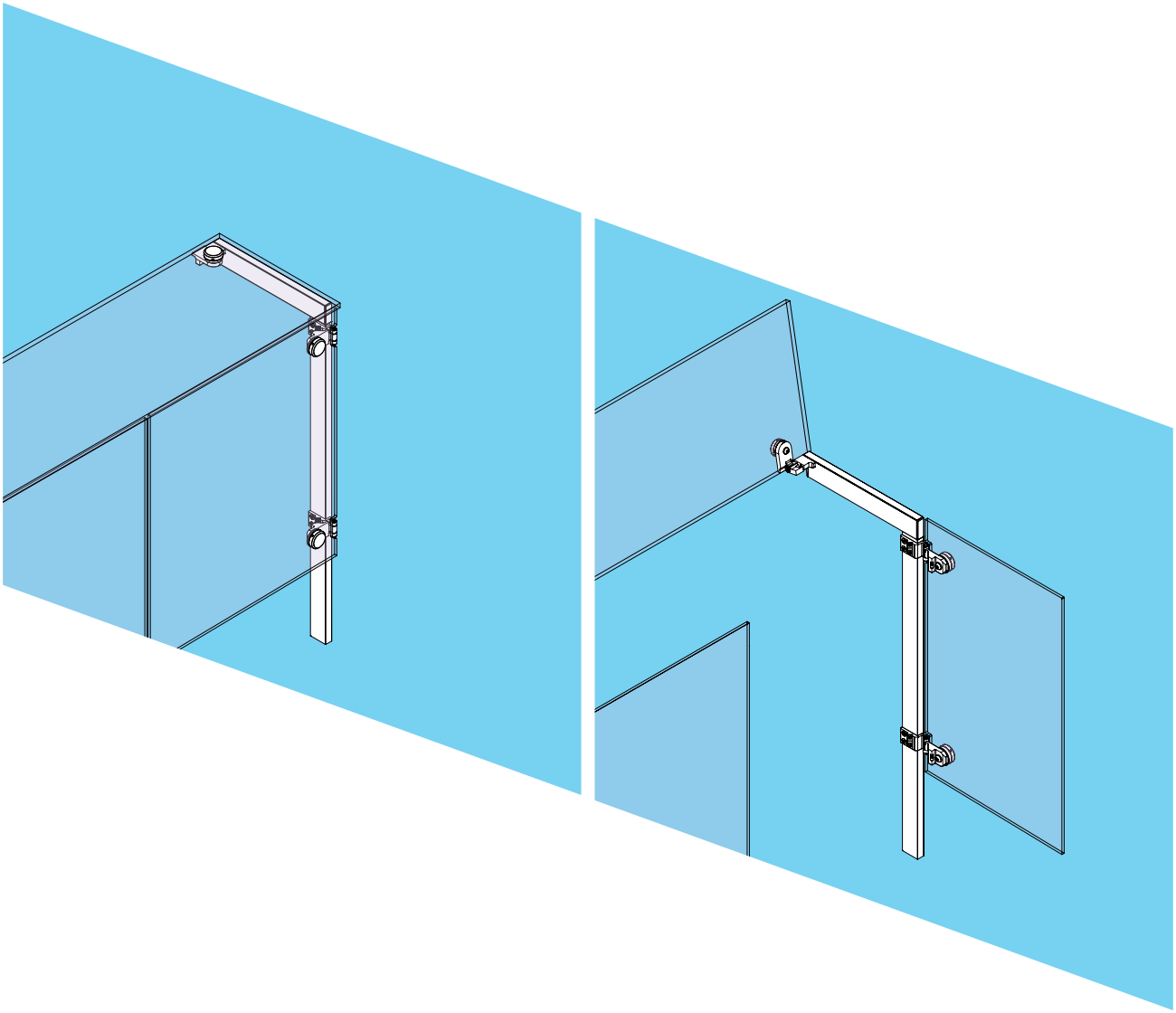

12/05/26

Nem srl - via degli Artigiani 9 - 34070 San Pier d'Isonzo (GO) - ITALY - tel. +39 0481 70297 - nem@nemsrl.it - www.nemsrl.it

All rights reserved. Any unauthorized copying, reproduction and lending is strictly prohibited.

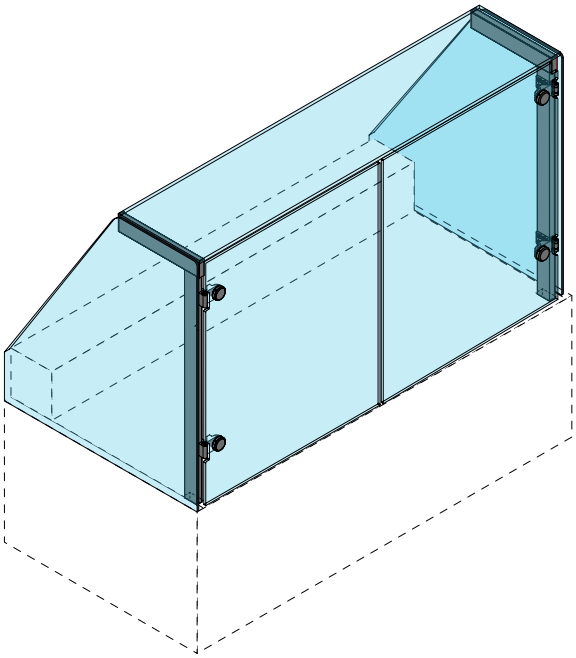

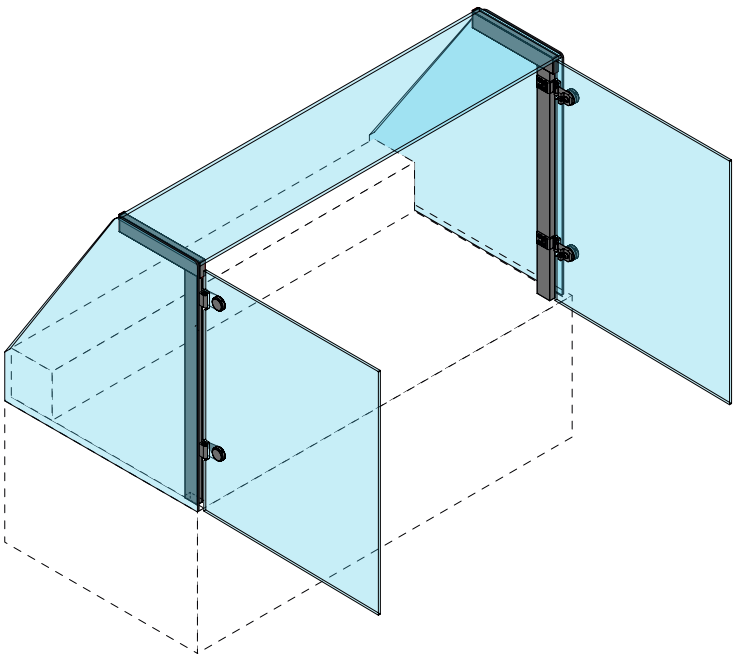

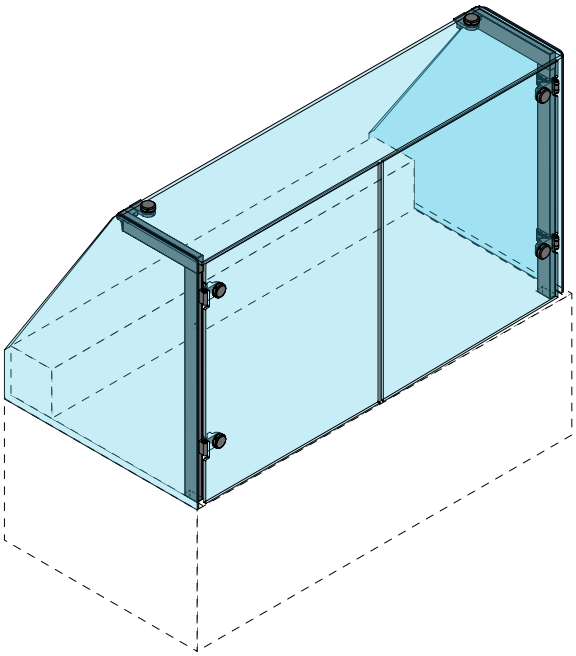

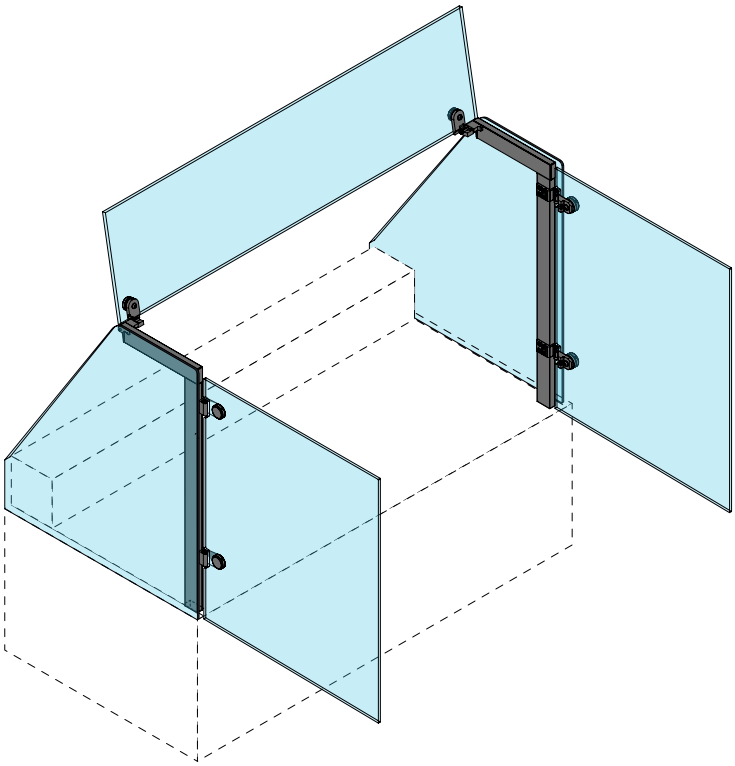

Sistema **NEM 087**
Cerniere ad anta standard / *Standard swing hinges*

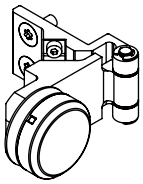

Cerniera compl. anta 087 borchia tonda D 40mm
Compl. Swing hinge 087 round boss D 40mm

Cod. 087.0195

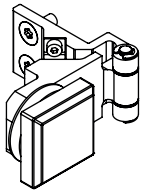

Cerniera compl. anta 087 borchia quadra L 40mm
Compl. Swing hinge 087 square boss L 40mm

Cod. 087.0196

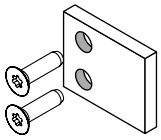

Kit spessore per montante centrale*
*Central upright spacer kit**

Cod. 087.0198*

* Vedi pag. 7 per esempio di montaggio
* See pag. 7 for assembly example

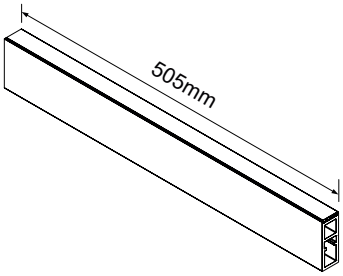

Scatola supp. banchina 087 neutra L=505mm*
*Neutral top shelf 087 supp. Case L=505mm**

* Vedi pag. 7 per opzioni di tappi di chiusura
** See pag. 7 for closing end cap options*

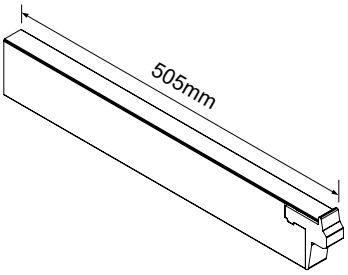

Scatola supp. banchina 087 con naso L=505mm*
*Top shelf 087 supp. Case with nose L=505mm**

Cod. 087.5067

* Per allineamento con banco 087 con apertura verso l'alto
** For alignment with display cases with 087 lift up hardware*

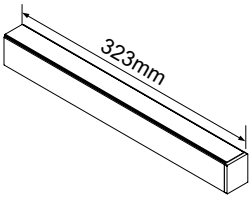

Scatola supp. banchina Slim 072 L=323mm
Slim top shelf supp. Case 072 L=323mm

Cod. 072.8006

Esempio composizione con **087.50xx + tappo 087.0910**
*Composition example with **087.50xx + endcap** 087.0910*

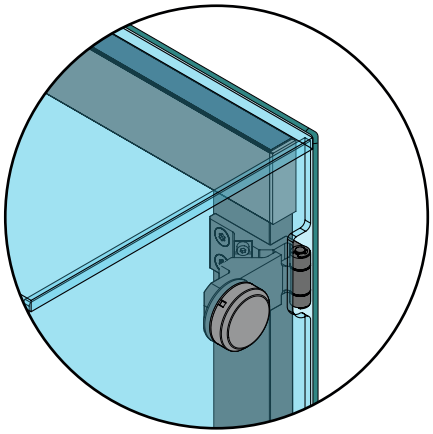

Esempio composizione con **072.8006**
*Composition example with **072.8006***

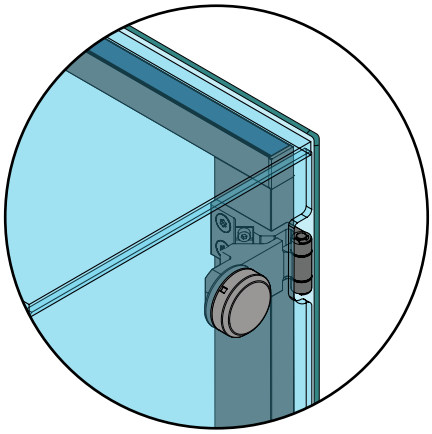

Sistema a ribalta assistita / Assisted t*ilt back system*

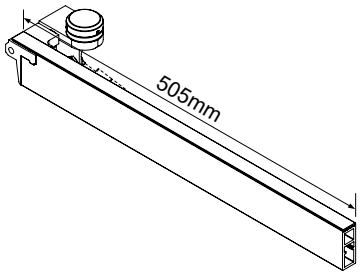

Scatola SX a ribalta assistita da pistone L=505* **Cod. 087.5081**
*Complete LT gas ram assisted tilt-back case L=505**

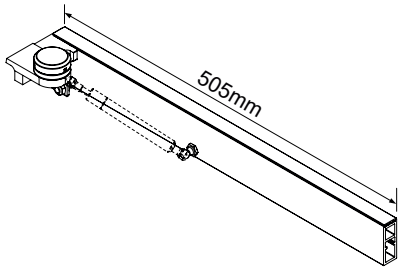

Scatola DX a ribalta assistita da pistone L=505* **Cod. 087.5082**
*Complete RT gas ram assisted tilt-back case L=505**

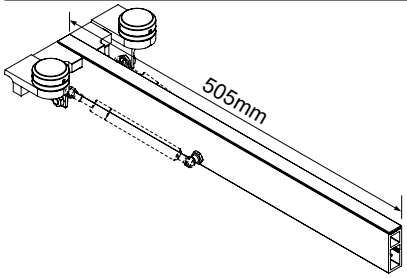

Scatola CT a ribalta assistita da pistone L=505* **Cod. 087.5083**
*Complete CT gas ram assisted tilt-back case L=505**

***Pistoni non inclusi, vedere pag. 04**
****Gas rams not included, see pag. 04***

Sistema a ribalta / *Tilt back system*

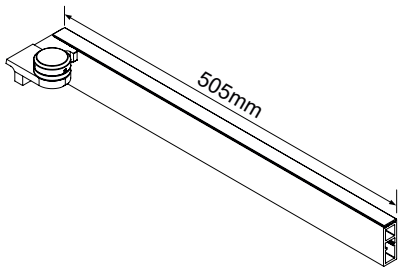

Scatola DX a ribalta non assistita L=505 **Cod. 087.5086**
Complete RT tilt-back case not assisted L=505

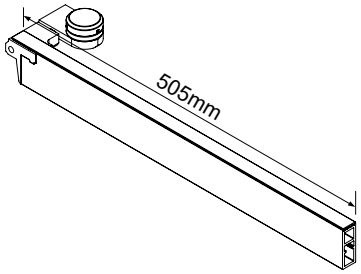

Scatola SX a ribalta non assistita L=505 **Cod. 087.5085**
Complete LT tilt-back case not assisted L=505

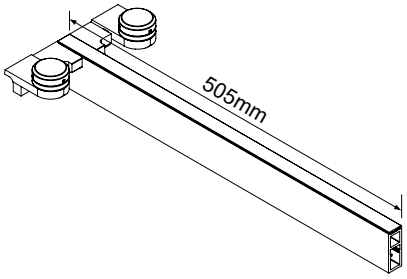

Scatola CT a ribalta non assistita L=505 **Cod. 087.5084**
Complete CT tilt-back case not assisted L=505

Sistema a ribalta / t*ilt back system*

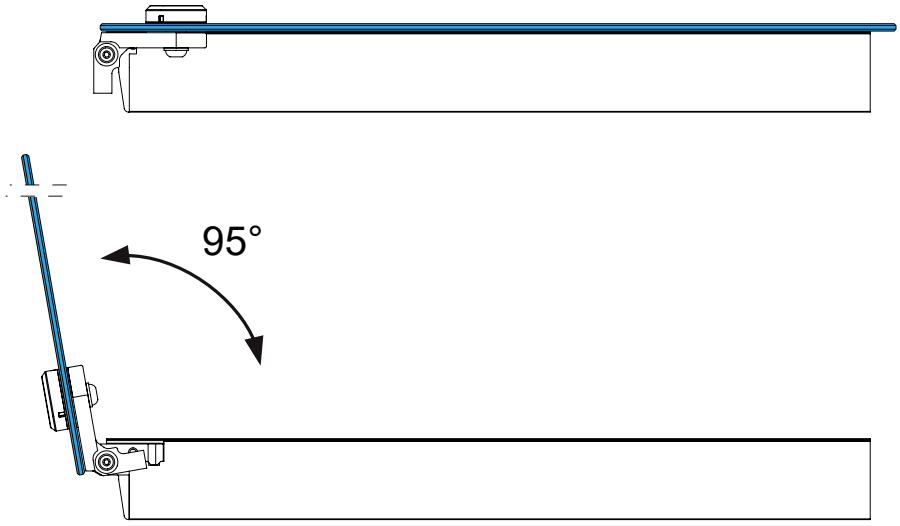

Sistema a ribalta assistita / Assisted t*ilt back system*

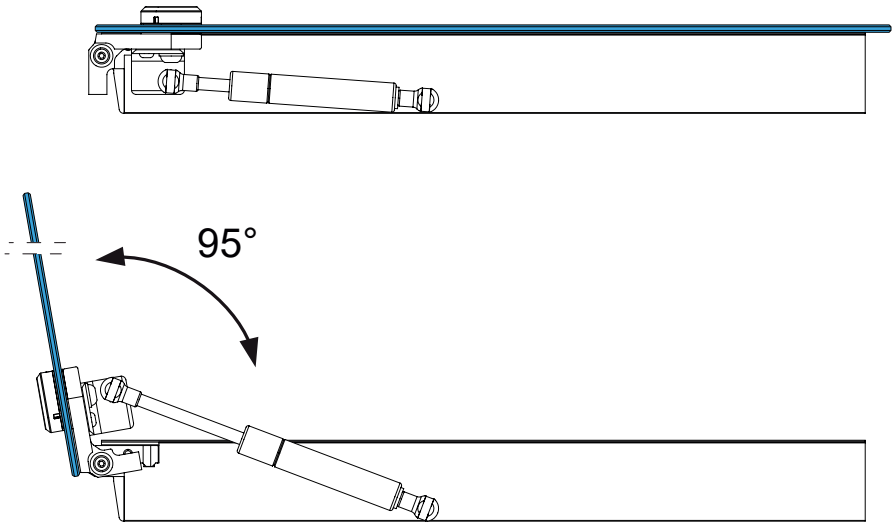

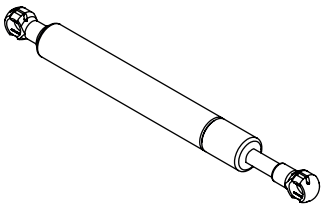

Pistoni banchina corsa 60mm
Top shelf gas springs stroke 60mm

300N	**Cod. 007.0220.00**
400N	**Cod. 007.0230.00**
500N	**Cod. 007.0240.00**
600N	**Cod. 007.0250.00**
700N	**Cod. 007.0260.00**

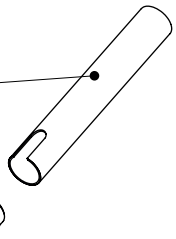

Tubo copripistone L=150
Gas ram cover L=150
Cod. 061.0270

Tappo tubo copripistone
End cap spring cover
Cod. 063.1120

Kit Tubo copripistone (non mont.) **Cod. 061.0275**
Gas spring cover kit (not assembled)

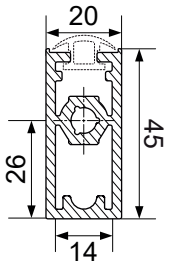

Profilo montante anteriore 087 **L=5000mm** **Cod. 087.4000**
Front upright profile 087

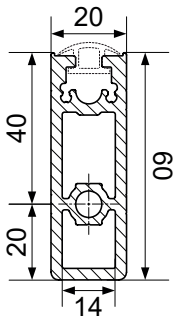

Profilo montante anteriore 080 **L=5000mm** **Cod. 080.0007**
Front upright profile 080

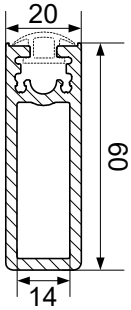

Profilo montante posteriore 068 **L=5000mm** **Cod. 068.0007**
Rear upright profile 068

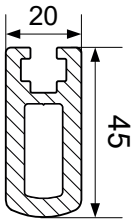

Profilo montante anteriore 067 **L=5000mm** **Cod. 067.0007**
Front upright profile 067

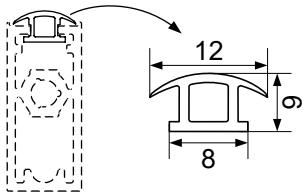

Guarnizione di chiusura montante **L=100m** **Cod. 090.1199.00**
Upright Gap closing gasket

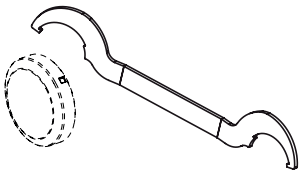

Chiave di serraggio borchia 087 40mm **Cod. 006.0184.00**
087 40mm front boss fastening tool

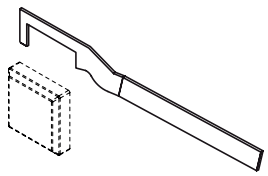

Chiave di posizionamento borchia 087 SQ 40mm **Cod. 006.0185.00**
087 40mm SQ front boss positioning tool

Sistema **NEM 087**
Codici componenti standard / *Standard item codes*

Vite TCEI M8x25
SHC screw M8x25
Cod. 002.0100.00

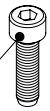

Vite per fissaggio scatola/mont.087
Case/upright fixing screw 087

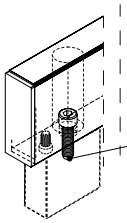

Cod. 002.0100.00

Vite TCEI M4x10
SHC screw M4x10
Cod. 002.0113.00

Vite antirotazione scatola per mont. 087*
*Case anti-rotation screw for 087 upright**

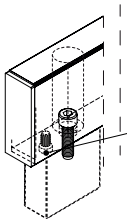

Cod. 002.0113.00

Vite TCEI M8x30
SHC screw M8x30
Cod. 002.0135.00

Vite TCEI M4x10
SHC screw M4x10
Cod. 002.0113.00

Tirante 067 d14x20
Tie rod 067 d.14x20
Cod. 005.0233.00

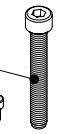

Kit tirante fissaggio Montante 068
Fixing tie rod kit for upright 068

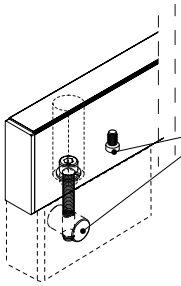

Cod. 001.0068.00

Vite TSEI M4x12 2,9x16
ECSK screw M4x12
Cod. 002.0205.00

Tappo scatola post. 087
Rear end cap 087
Cod. 087.0105

Kit tappo scatola 087 Alto
087 case end cap Kit High

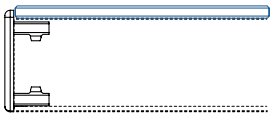

Cod. 087.0106

Vite TSEI M4x12 2,9x16
ECSK screw M4x12
Cod. 002.0205.00

Tappo scatola post. 087
Rear end cap 087
Cod. 087.0911

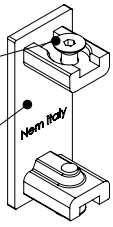

Kit tappo scatola 087 Basso
087 case end cap Kit Low

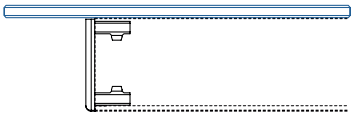

Cod. 087.0910

Vite TSEI M4x12 2,9x16
ECSK screw M4x12
Cod. 002.0205.00

Tappo scatola post. 076
Rear end cap 076
Cod. 076.0012

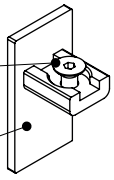

Kit tappo post scatola Slim 072 - alto
Rear 072 slim case endcap - high

Cod. 076.0047

Vite TSEI M4x12 2,9x16
ECSK screw M4x12
Cod. 002.0205.00

Tappo scatola post. 076
Rear end cap 076
Cod. 076.0012

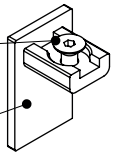

Kit tappo post scatola Slim 072 - basso
Rear 072 slim case endcap - Low

Cod. 076.0076

Plafoniere e profili scorrevoli posteriori 076
Light canopies and rear sliding profiles 076

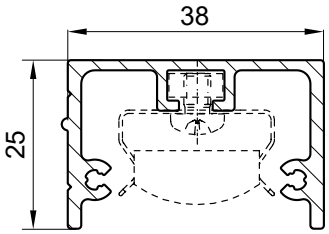

Profilo lampada 076.1300
Light canopy profile 076.1300

L=5000mm **Cod. 076.1300**

Ottima soluzione da abbinare con profilo scorrevole posteriore 076, vedi pag. 16
Optimal solution combined with rear sliding profile 076, see pag. 16

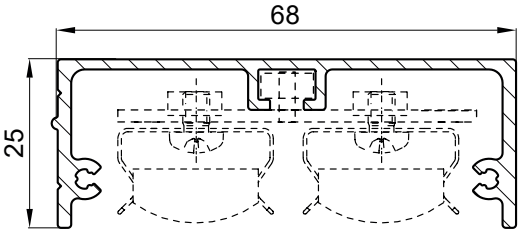

Profilo lampada 076.1200
Light canopy profile 076.1200

L=5000mm **Cod. 076.1200**

Ottima soluzione da abbinare con profilo scorrevole posteriore 076, vedi pag. 16
Optimal solution combined with rear sliding profile 076, see pag. 16

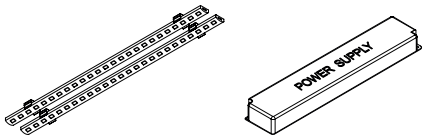

Lampade LED a barra mod. 051 (vedi catalogo 230 pag.03)
LED light bars mod. 051 (see catalogue 230 pag.03)

Alimentatori a corrente continua - 12V (vedi catalogo 230 pag.06)
Power supplies - 12V (see catalogue 230 pag.06)

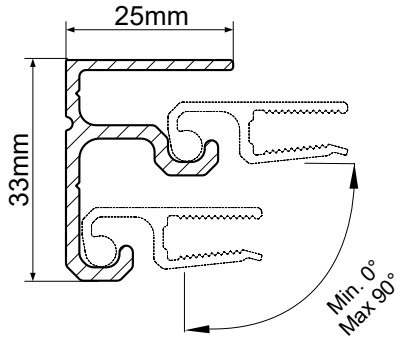

Profilo scorrevoli posteriori 076
Rear sliding profile 076

L=5200mm **Cod. 076.1400**

Ottima soluzione da abbinare con profili plafoniere 076, vedi pag. 15, ed esempio sotto
Optimal solution combined with canopy profiles 076, see pag. 15, and example below

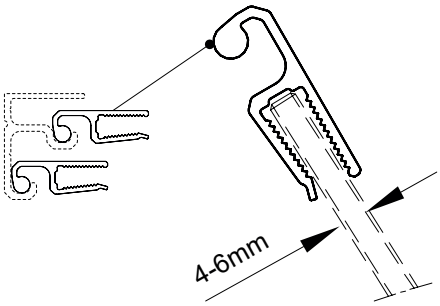

Profilo pinza scorrevoli 4-6mm
Clamp sliding 4-6mm profile

L=5000mm **Cod. 064.3000**

Abbinamento profili 076 con scorrevole 076 / ***Profile 076 combine with sliding profile 076***

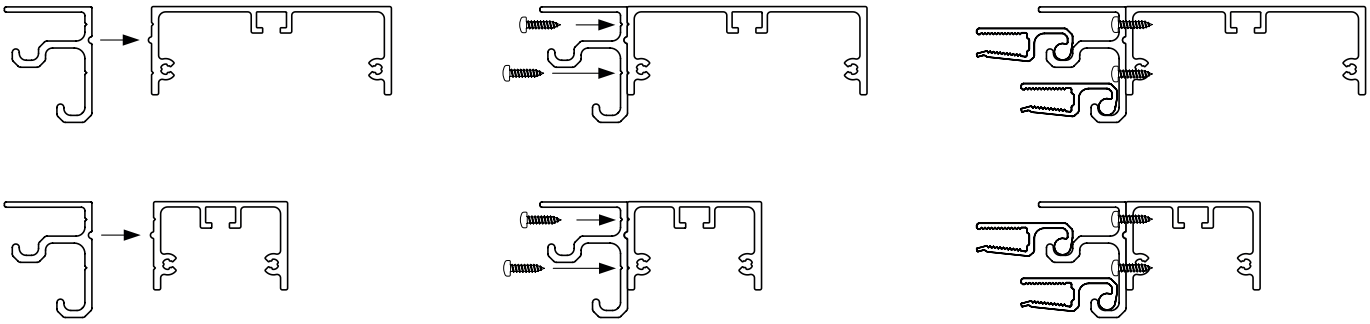

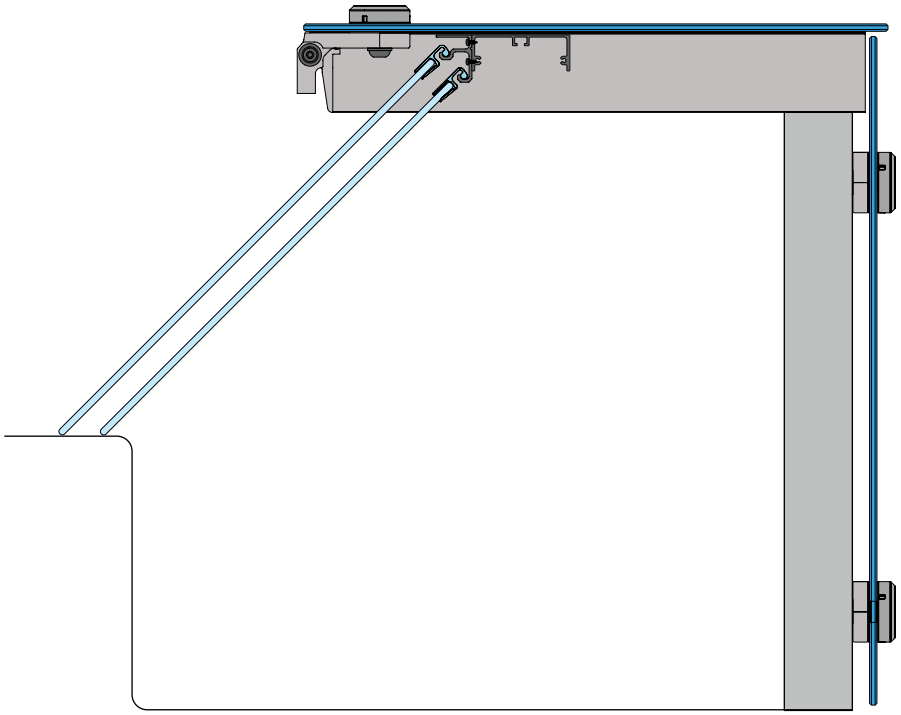

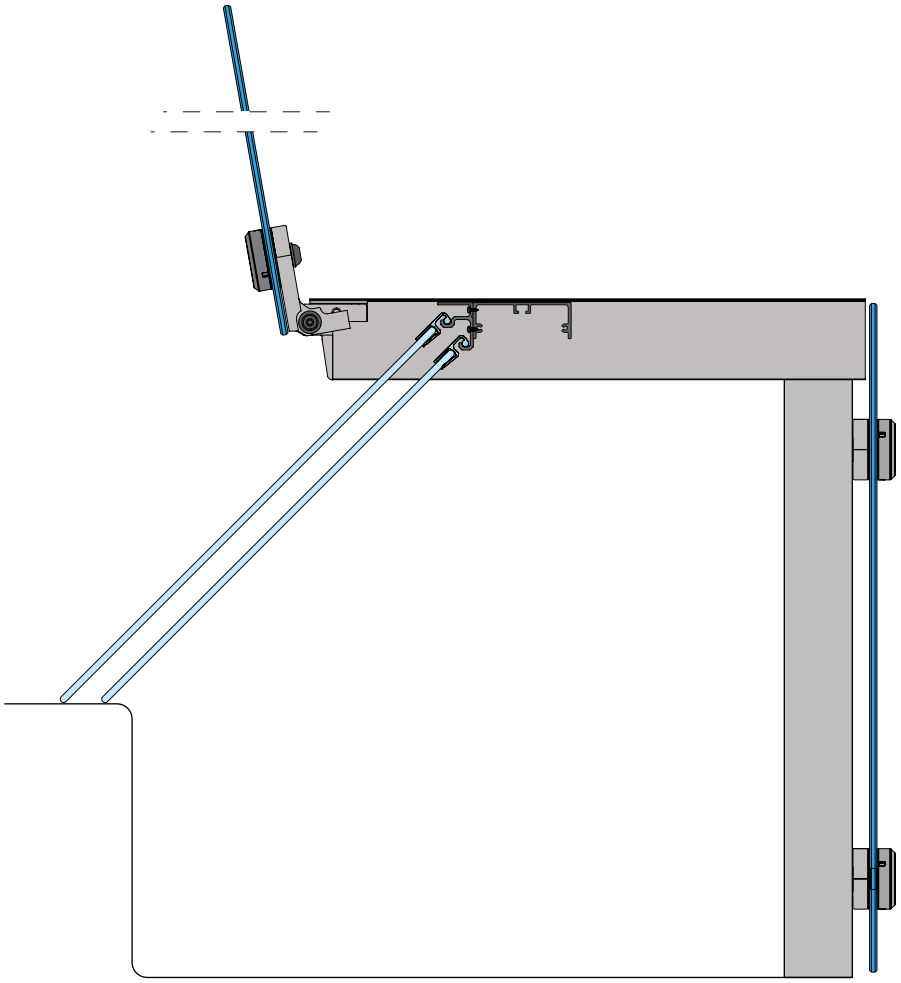

Mensole complete 076
Complete shelves 076

NEW

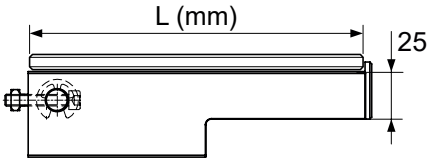

Kit mensola completa mod. 076 H25
Compl. shelf mod. 076 assembly H25

L=195	**Cod. 067.2007**
L=245	**Cod. 067.2010**
L=295	**Cod. 067.2012**
L=345	**Cod. 067.2014**
L=395	**Cod. 067.2040**
L=445	**Cod. 067.2042**

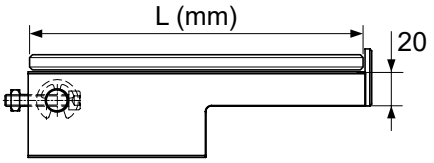

Kit mensola completa mod. 076 H20
Compl. shelf mod. 076 assembly H20

L=195	**Cod. 067.2020**
L=245	**Cod. 067.2022**
L=295	**Cod. 067.2024**
L=345	**Cod. 067.2044**
L=395	**Cod. 067.2046**
L=445	**Cod. 067.2030**

Minuteria per fissaggio 001.0591.00 inclusa nei codici kit sopra / *Fixing smallware 001.0591.00 incluced in the above assembly codes.*

Mensole semilavorate / *Semi-processed shelves*

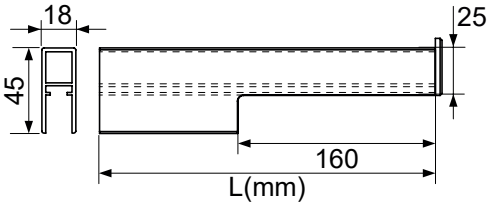

Mensola semifinita 0° H25
Semifinished shelf 0° H25

L=350	**Cod. 067.2032**
L=500	**Cod. 067.2034**

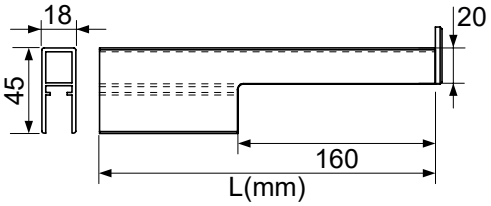

Mensola semifinita 0° H20
Semifinished shelf 0° H20

L=350	**Cod. 067.2036**
L=500	**Cod. 067.2038**

Minuteria non inclusa; lavorazione per il fissaggio a carico del cliente / *Smallware not incluced; processing for fixing carried our by customer*

Minuteria per mensole
Shelf smallwares

Anello di arresto radiale Ø8
Retaining ring Ø8
Cod. 002.2401.00

Inserto mensole Ø12
Shelf insert Ø12
Cod. 005.0165.00

Dado quadro M6
Square nut M6
Cod. 002.2007.00

Vite TCEI M6x30
Screw TCEI M6x30
Cod. 002.0127.00

Kit minuteria fissaggio mensole 90° **Cod. 001.0591.00**
90° shelf smallware fixing kit

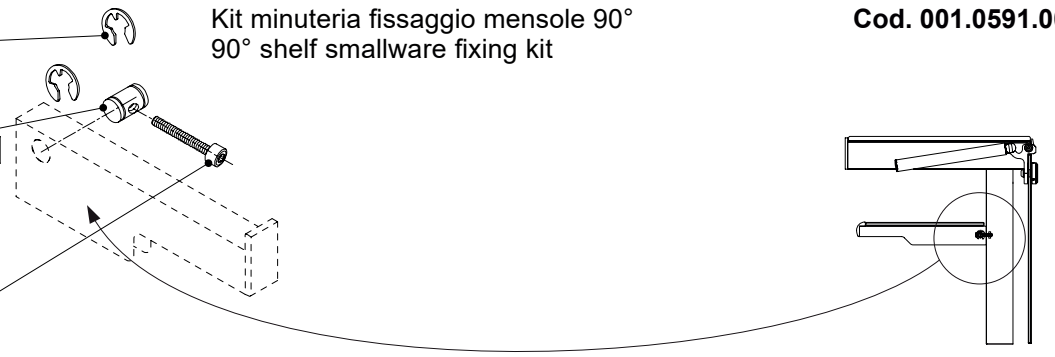

Anello di arresto radiale Ø8
Retaining ring Ø8
Cod. 002.2401.00

Inserto mensole Ø12
Shelf insert Ø12
Cod. 005.0165.00

Dado quadro M6
Square nut M6
Cod. 002.2007.00

Vite TCEI M6x35
Screw TCEI M6x35
Cod. 002.0115.00

Kit minuteria fissaggio mensole inclinate **Cod. 001.0526.00**
Sloped shelf smallware fixing kit

Sistema **NEM 087**

Installazione con montante **087.4000** / *Installation with upright **087.4000***

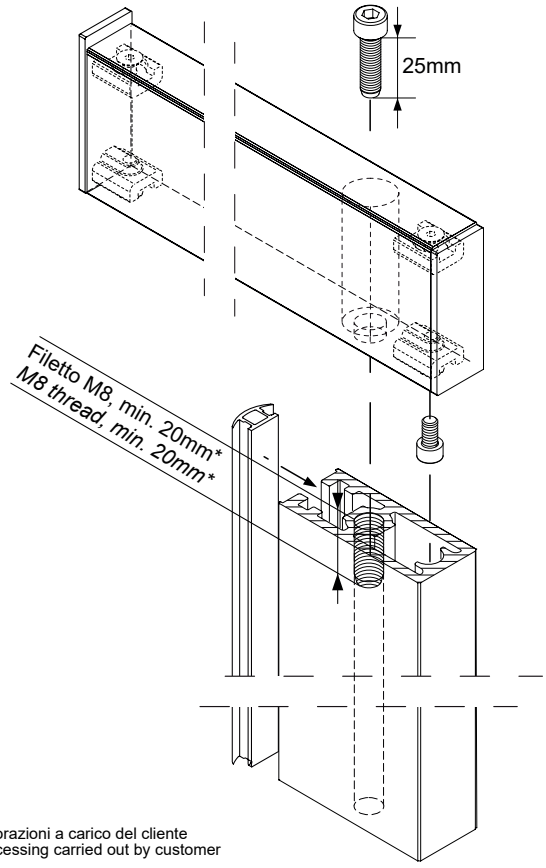

* Lavorazioni a carico del cliente
* Processing carried out by customer

Codici utilizzati nel esempio
Codes used in the example

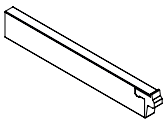	**087.5067*** Scatola 087 supp. banchina neutra L=505mm lavorata Neutral top shelf 087 supp. Case L=505mm processed.
	087.4000* Prof. montante ant. 087 tagliato a misura dal cliente* *Front upright prof. 087 cut at measure from customer**
	002.0100.00 **002.0113.00****
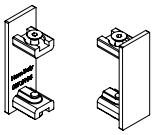	**087.0106 + 087.0910** Kit tappo scatola posteriore 087 + Kit tapo anteriore ribassato *Rear 087 case end cap Kit* *+ Front lowered end cap*
	090.1199.00 Guarnizione di chiusura mont. *Upright closing gasket*

Installazione cerniere **087.0195-6** / *Installation hinges **087.0195-6***

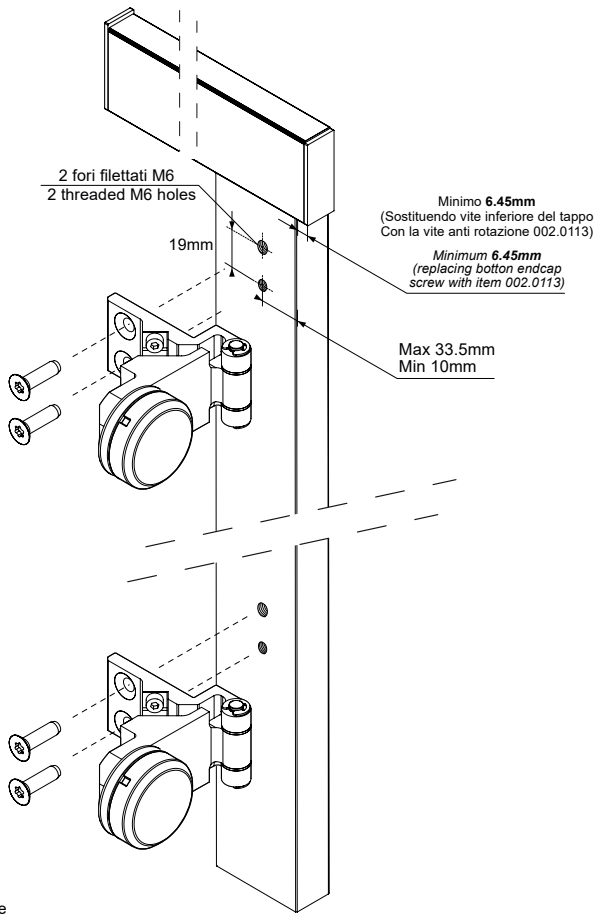

* Lavorazioni a carico del cliente
* Processing carried out by customer

Codici utilizzati nel esempio
Codes used in the example

	087.0195
	Montante + scatola **Upright + case**

Sistema **NEM 087**

Montante laterale / *Lateral upright*

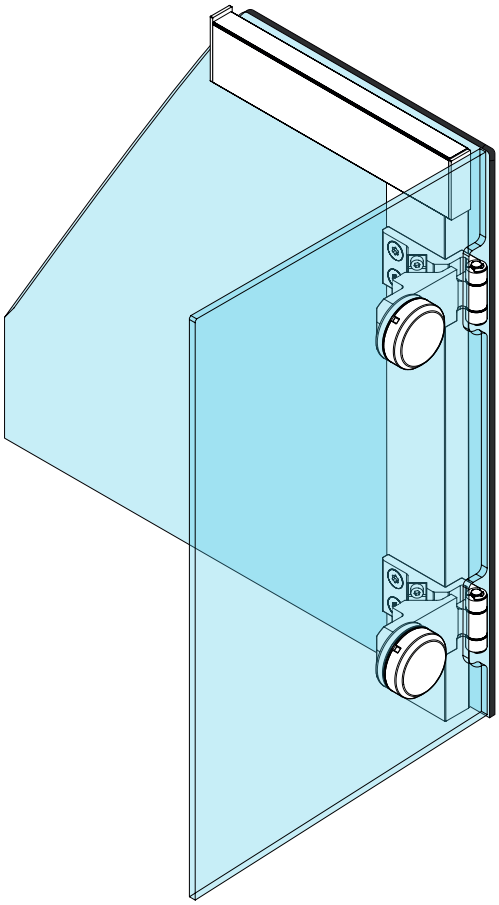

Codici utilizzati nel esempio
Codes used in the example

	087.0195
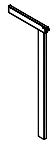	**Montante + scatola** **Upright + case**

Montante centrale* / *Central upright**

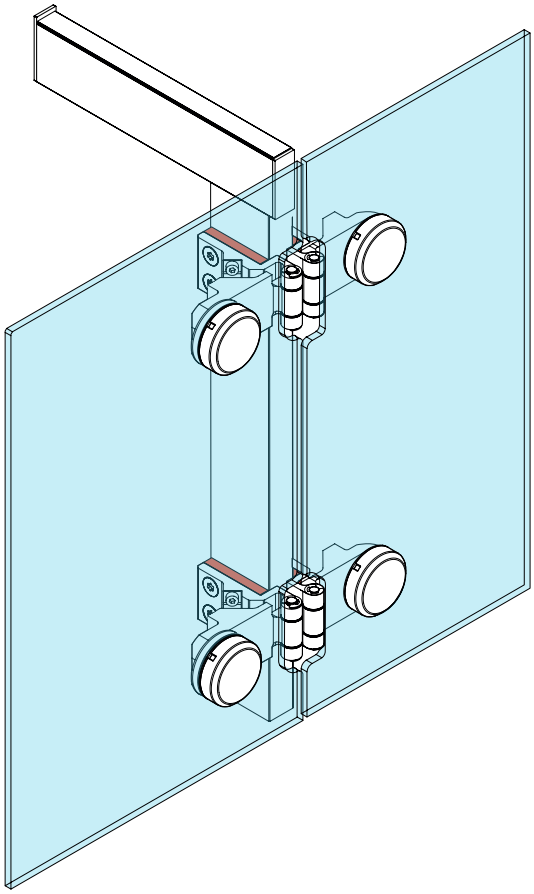

Codici utilizzati nel esempio
Codes used in the example

	087.0195
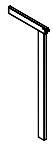	**Montante + scatola** **Upright + case**
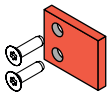	**087.0198***

* Per applicazioni con montanti centrali, è necessario usare uno spaziatore 087.0198 sotto ogni cerniera 087.0195-6
* For applications with central uprights, it is necessary to use one spacer 087.0198 under each hinge 087.0195-6

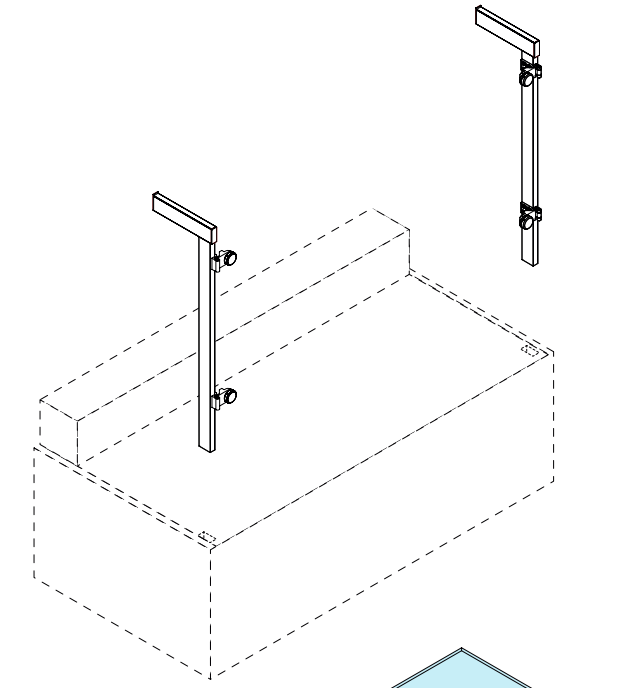

Codici utilizzati nel esempio
Codes used in the example

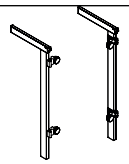	Montanti laterali con cerniere 087.0195
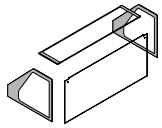	Fornitura kit vetri a misura su richiesta *Custom measure glass kit supply on request*

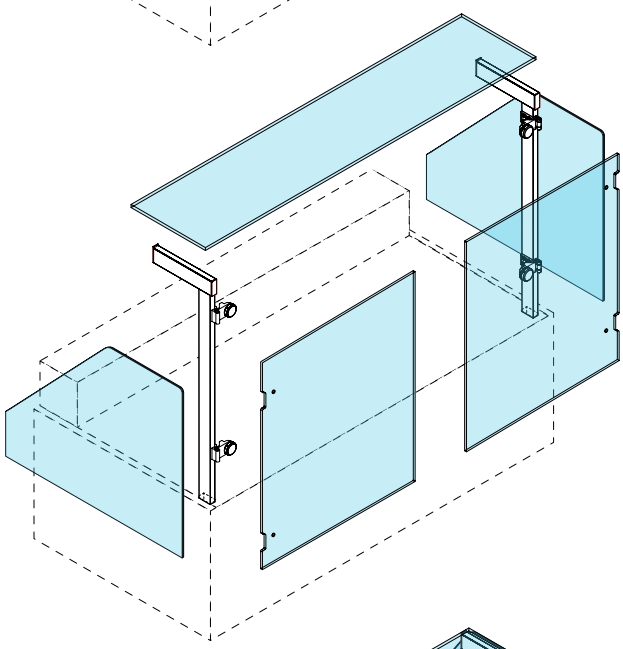

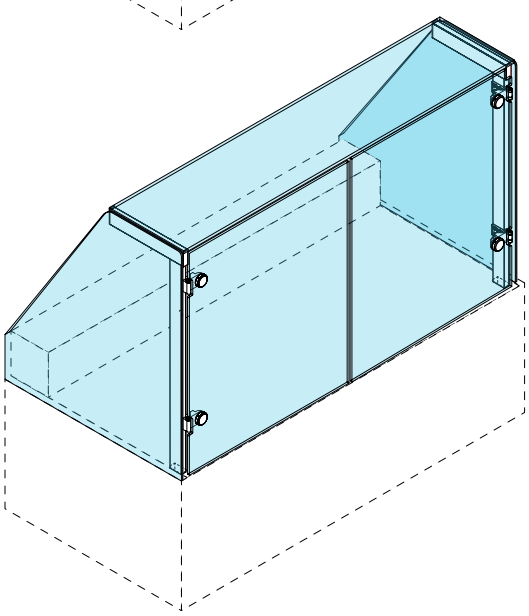

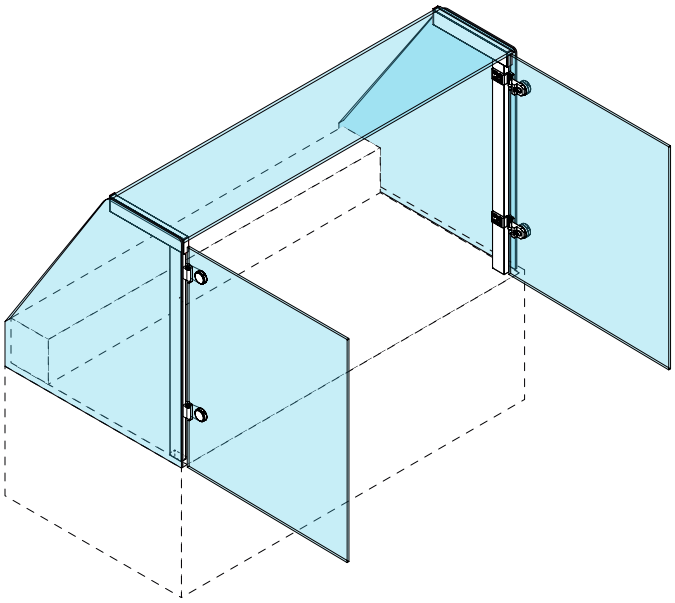

*le lavorazioni sono a carico del cliente.
**processing is carried out by the customer.*

Sistema **NEM 087**

Installazione con scatola **087.5086** / *Installation with top case **087.5086***

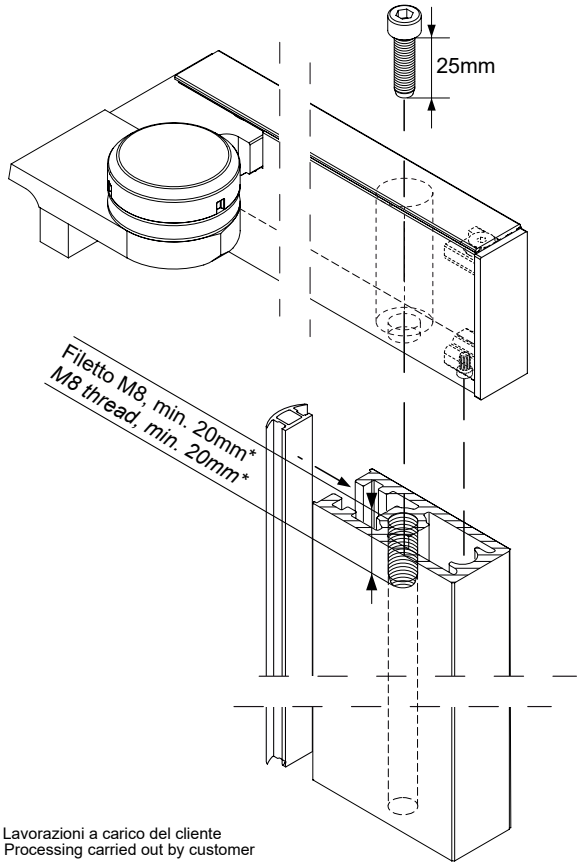

* Lavorazioni a carico del cliente
* Processing carried out by customer

Codici utilizzati nel esempio
Codes used in the example

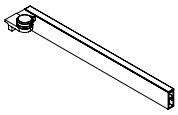	**087.5086*** Scatola 087 apertura banchina L=505mm lav. Opening top shelf 087 Case L=505mm processed.
	087.4000* Prof. montante ant. 087 tagliato a misura dal cliente* *Front upright prof. 087 cut at measure from customer**
	002.0100.00 **002.0113.00**
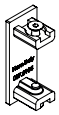	**087.0910** Kit tappo scatola 087 basso *087 case end cap Kit Low*
	090.1199.00 Guarnizione di chiusura mont. *Upright closing gasket*

Installazione cerniere **087.0195-6** / *Installation hinges **087.0195-6***

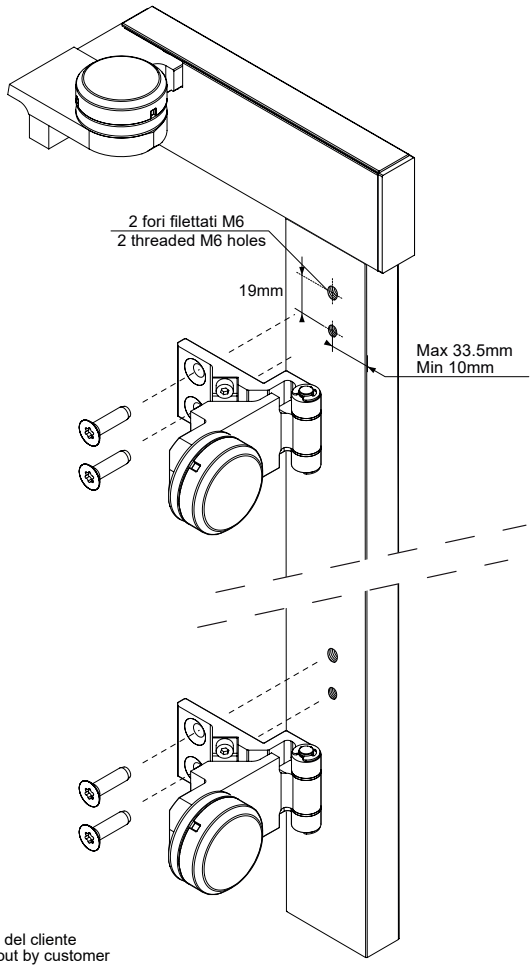

* Lavorazioni a carico del cliente
* Processing carried out by customer

Codici utilizzati nel esempio
Codes used in the example

	087.0195
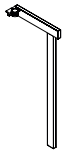	**Montante + scatola** **Upright + case**

Sistema **NEM 087**

Esempi d'applicazione **montante anteriore** / *Application examples with* ***front upright***

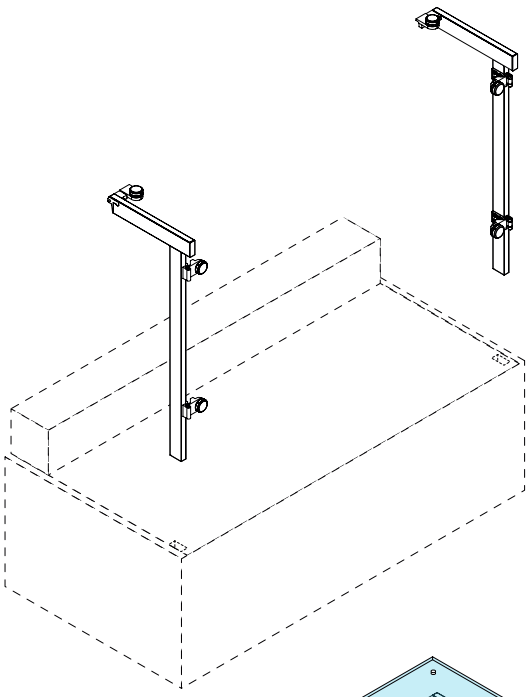

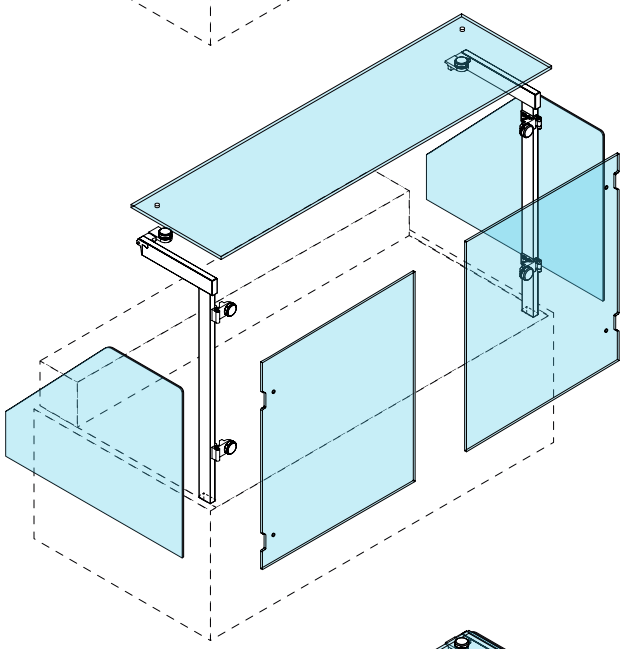

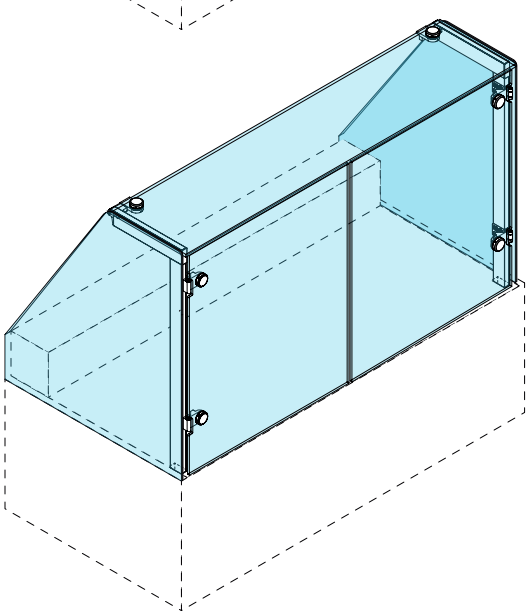

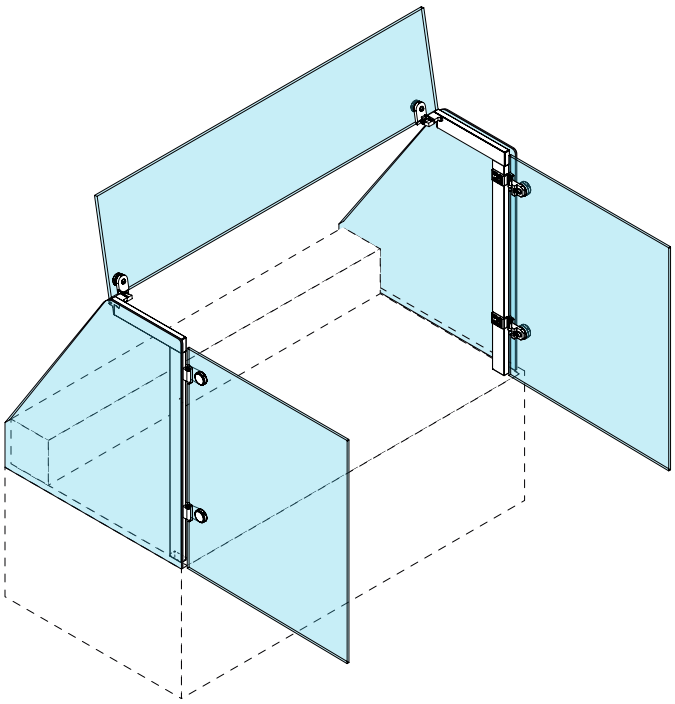

Codici utilizzati nel esempio
Codes used in the example

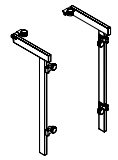	Montanti laterali con cerniere 087.0195 + 087.508x
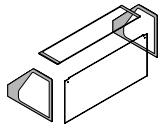	Fornitura kit vetri a misura su richiesta *Custom measure glass kit supply on request*

*le lavorazioni sono a carico del cliente.
**processing is carried out by the customer.*

Schemi di lavorazione vetri
Glass processing pattern

Vetro per montante **laterale** 087
***Lateral** upright 087 glass*

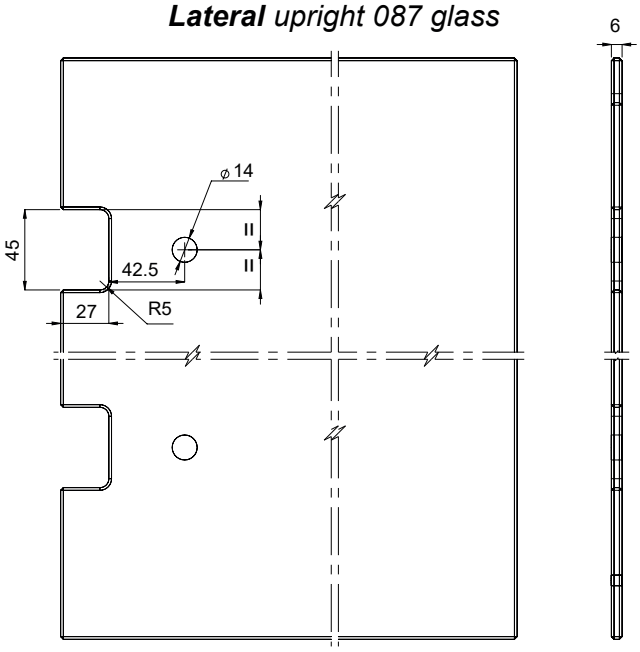

Vetro per montante **centrale** 087
***Central** upright 087 glass*

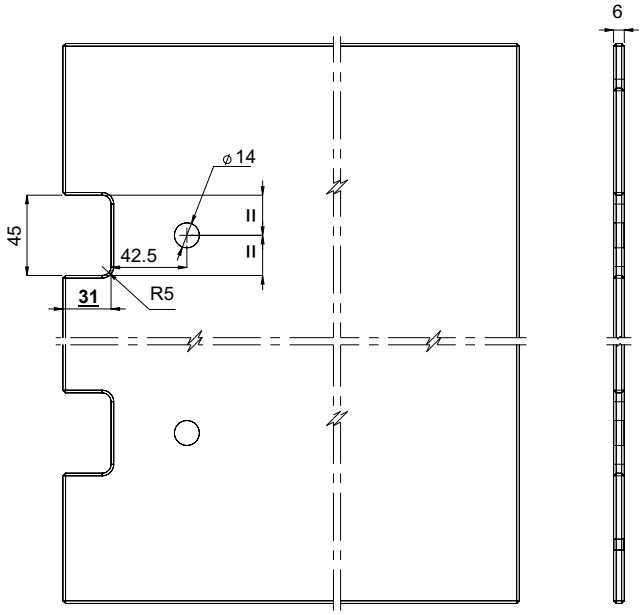

Vetro per banchina apribile 087 / *Openable top shelf glass 087**

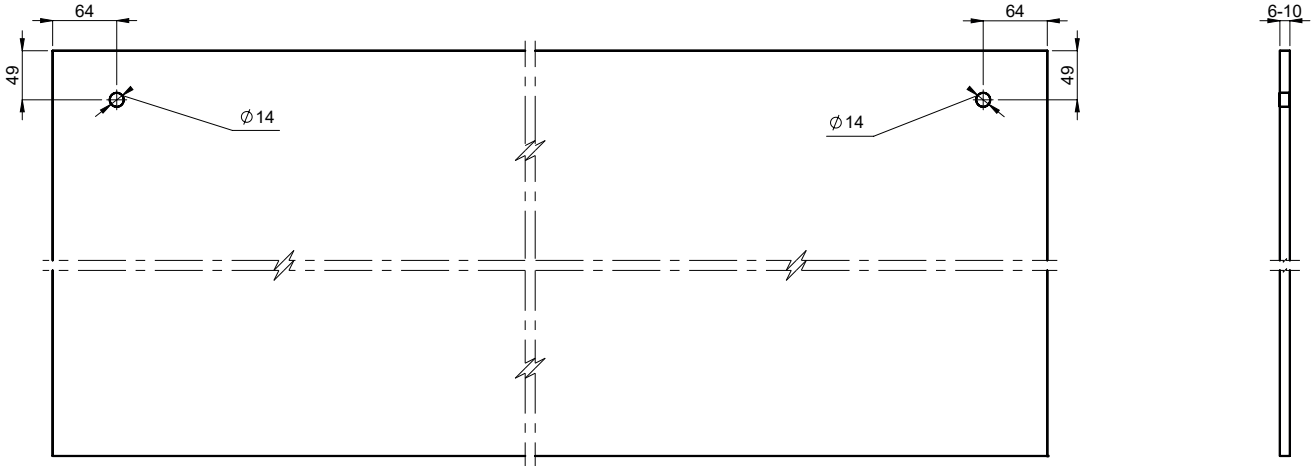

*Le banchine per montanti laterali e centrali hanno la stessa lavorazione

**Top shelf panels for lateral and central uprights have the same processing*

Dettaglio lavorazione vetro per scatole 087.5067 **laterali**
*Glass cutting pattern detail for **lateral** cases 087.5067*

Dettaglio lavorazione vetro per scatole 087.5067 **Centrali**
*Glass cutting pattern detail for **Central** cases 087.5067*

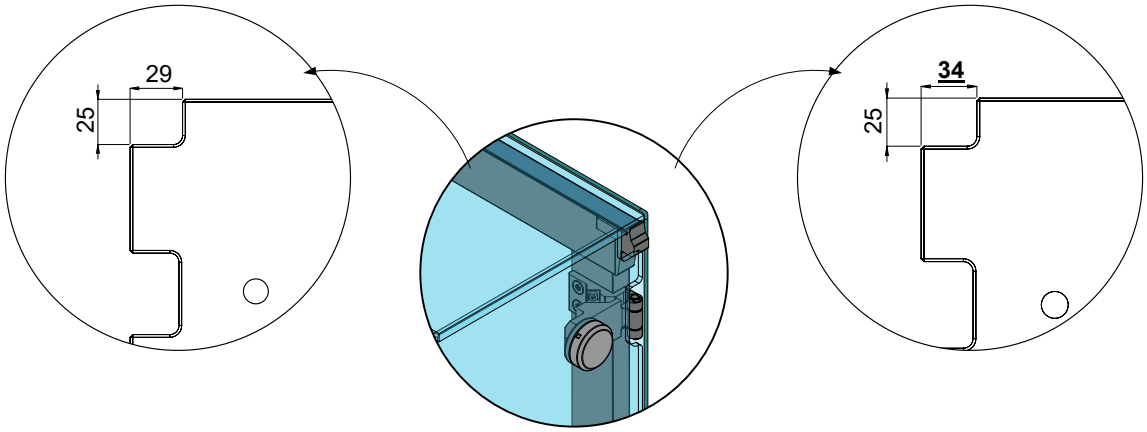

tutte le misure sono espresse in millimetri / *all the measures are expressed in millimiters*

Usare esclusivamente vetro temprato / *Use exclusvively tempered glass*