Sistema **NEM 087 - Anta**
*System **NEM 087 - Swing***

Sistema d'apertura ad anta per vetri piani lineari, temprati

Hinge opening system for tempered flat linear glass panels

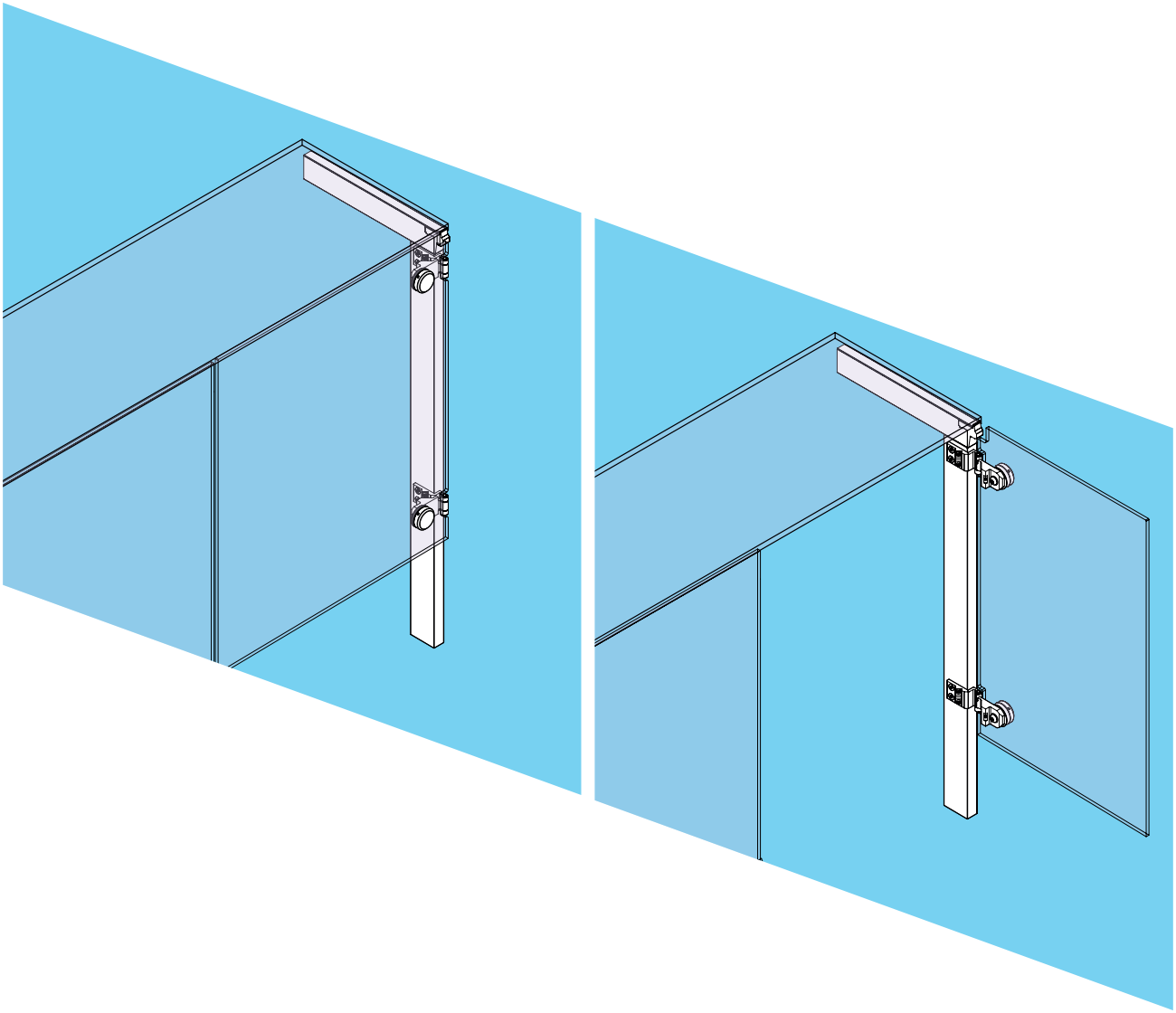

01/04/25

Nem srl - via degli Artigiani 9 - 34070 San Pier d'Isonzo (GO) - ITALY - tel. +39 0481 70297 - nem@nemsrl.it - www.nemsrl.it

All rights reserved. Any unauthorized copying, reproduction and lending is strictly prohibited.

Sistema **NEM 087**
Cerniere ad anta standard / *Standard swing hinges*

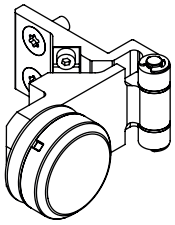

Cerniera compl. anta 087 borchia tonda D 40mm
Compl. Swing hinge 087 round boss D 40mm

Cod. 087.0195

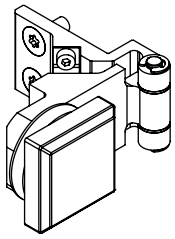

Cerniera compl. anta 087 borchia quadra L 40mm
Compl. Swing hinge 087 square boss L 40mm

Cod. 087.0196

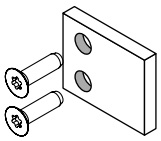

Kit spessore per montante centrale*
*Central upright spacer kit**

Cod. 087.0198*

* Vedi pag. 7 per esempio di montaggio
* See pag. 7 for assembly example

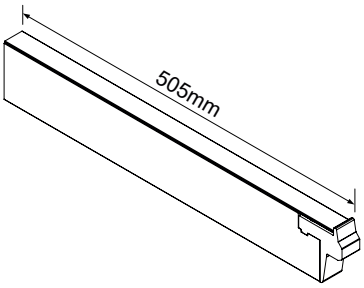

Scatola 087 supp. banchina neutra L=505mm
Neutral top shelf 087 supp. Case L=505mm

Cod. 087.5067

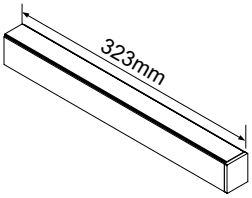

Scatola supp. banchina Slim 072 L=323mm
Slim top shelf supp. Case 072 L=323mm

Cod. 072.8006

Esempio composizione con **087.5067**
*Composition example with **087.5067***

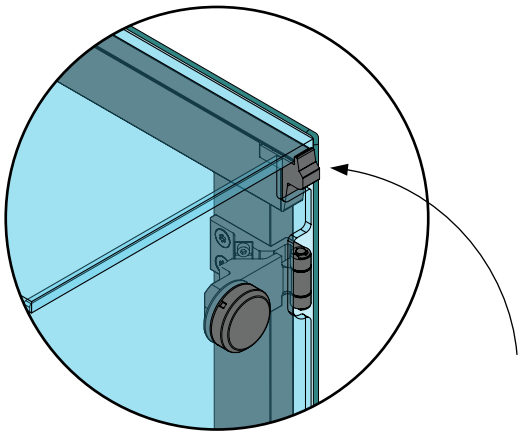

Esempio composizione con **072.8006**
*Composition example with **072.8006***

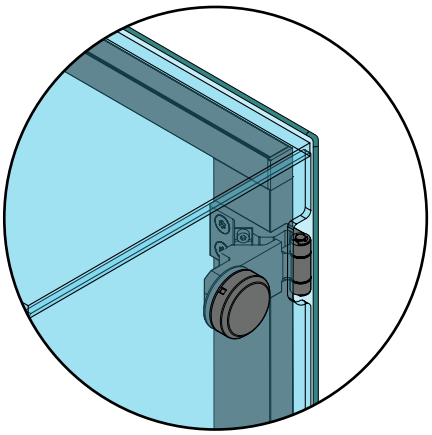

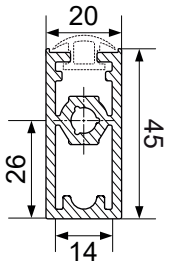

Profilo montante anteriore 087 **L=5000mm** **Cod. 087.4000**
Front upright profile 087

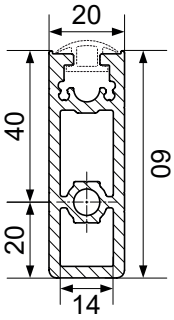

Profilo montante anteriore 080 **L=5000mm** **Cod. 080.0007**
Front upright profile 080

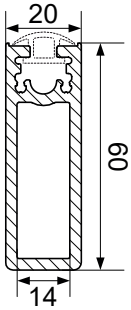

Profilo montante posteriore 068 **L=5000mm** **Cod. 068.0007**
Rear upright profile 068

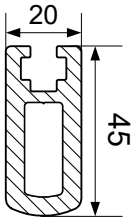

Profilo montante anteriore 067 **L=5000mm** **Cod. 067.0007**
Front upright profile 067

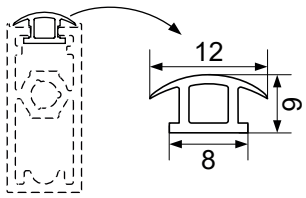

Guarnizione di chiusura montante **L=100m** **Cod. 090.1199.00**
Upright Gap closing gasket

Sistema **NEM 087**
Codici componenti standard / *Standard item codes*

Vite TCEI M8x25
SHC screw M8x25
Cod. 002.0100.00

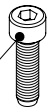

Vite per fissaggio scatola/mont.087
Case/upright fixing screw 087

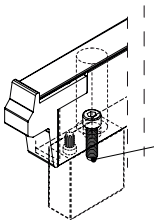

Cod. 002.0100.00

Vite TCEI M4x10
SHC screw M4x10
Cod. 002.0113.00

Vite antirotazione scatola per mont. 087*
*Case anti-rotation screw for 087 upright**

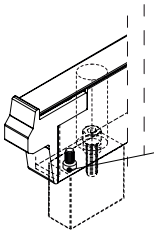

Cod. 002.0113.00

Vite TCEI M8x30
SHC screw M8x30
Cod. 002.0135.00

Vite TCEI M4x10
SHC screw M4x10
Cod. 002.0113.00

Tirante 067 d14x20
Tie rod 067 d.14x20
Cod. 005.0233.00

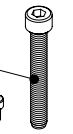

Kit tirante fissaggio Montante 068
Fixing tie rod kit for upright 068

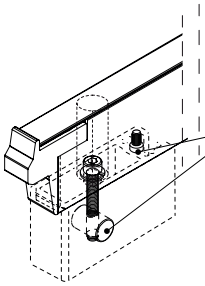

Cod. 001.0068.00

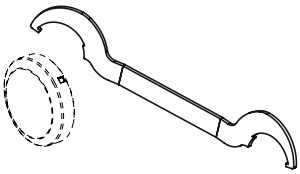

Chiave di serraggio borchia 087 40mm
087 40mm front boss fastening tool

Cod. 006.0184.00

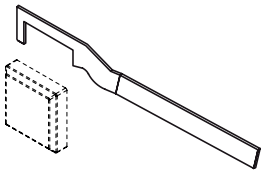

Chiave di posizionamento borchia 087 SQ 40mm
087 40mm SQ front boss positioning tool

Cod. 006.0185.00

Vite TSEI M4x12 2,9x16
ECSK screw M4x12
Cod. 002.0205.00

Tappo scatola post. 087
Rear end cap 087
Cod. 087.0105

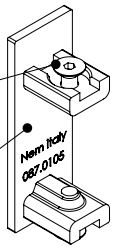

Kit tappo scatola posteriore 087
Rear 087 case end cap Kit

Cod. 087.0106

Vite TSEI M4x12 2,9x16
ECSK screw M4x12
Cod. 002.0205.00

Tappo scatola post. 076
Rear end cap 076
Cod. 076.0012

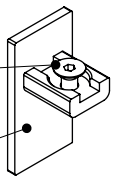

Kit tappo post scatola Slim 072 - alto
Rear 072 slim case endcap - high

Cod. 076.0047

Vite TSEI M4x12 2,9x16
ECSK screw M4x12
Cod. 002.0205.00

Tappo scatola post. 076
Rear end cap 076
Cod. 076.0012

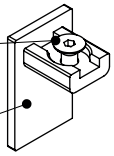

Kit tappo post scatola Slim 072 - basso
Rear 072 slim case endcap - basso

Cod. 076.0076

Sistema **NEM 087**

Installazione con montante **087.4000** / *Installation with upright **087.4000***

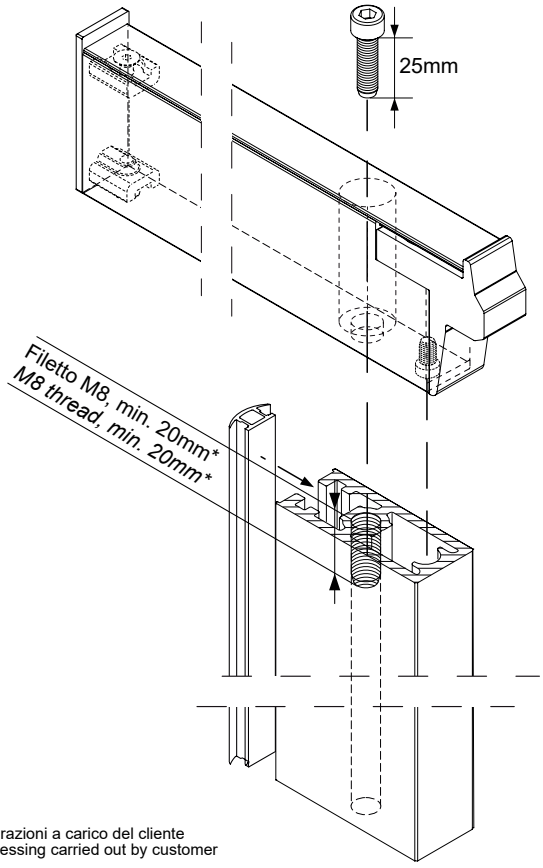

* Lavorazioni a carico del cliente
* Processing carried out by customer

Codici utilizzati nel esempio
Codes used in the example

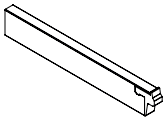	**087.5067*** Scatola 087 supp. banchina neutra L=505mm lavorata Neutral top shelf 087 supp. Case L=505mm processed.
	087.4000* Prof. montante ant. 087 tagliato a misura dal cliente* *Front upright prof. 087 cut at measure from customer**
	002.0100.00 **002.0113.00**
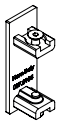	**087.0106** Kit tappo scatola posteriore 087 *Rear 087 case end cap Kit*
	090.1199.00 Guarnizione di chiusura mont. *Upright closing gasket*

Installazione cerniere **087.0195-6** / *Installation hinges **087.0195-6***

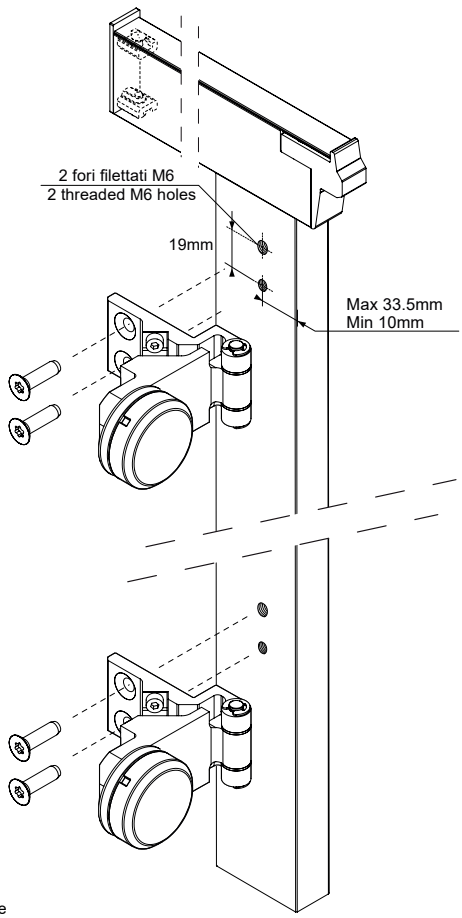

* Lavorazioni a carico del cliente
* Processing carried out by customer

Codici utilizzati nel esempio
Codes used in the example

	087.0195
	Montante + scatola **Upright + case**

Sistema **NEM 087**

Montante laterale / *Lateral upright*

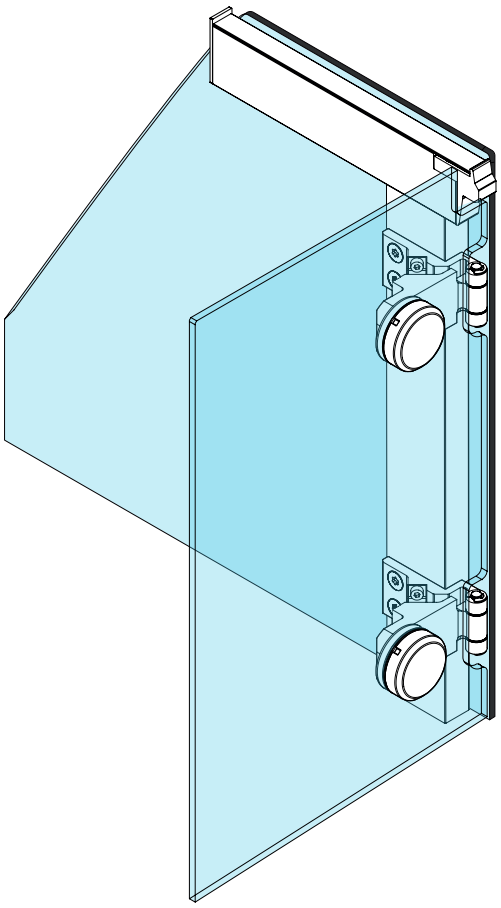

Codici utilizzati nel esempio
Codes used in the example

	087.0195
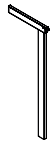	**Montante + scatola** **Upright + case**

Montante centrale* / *Central upright**

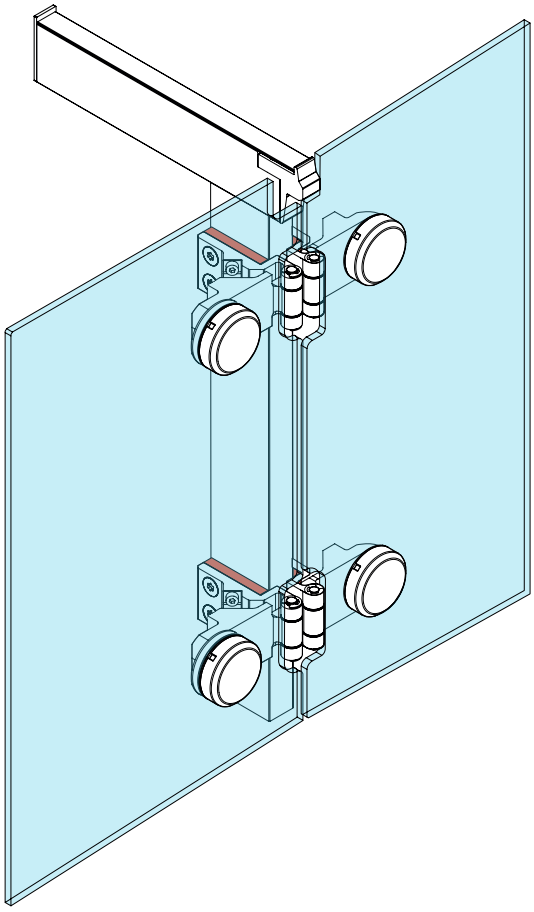

Codici utilizzati nel esempio
Codes used in the example

	087.0195
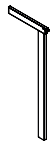	**Montante + scatola** **Upright + case**
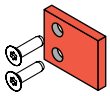	**087.0198***

* Per applicazioni con montanti centrali, è necessario usare uno spaziatore 087.0198 sotto ogni cerniera 087.0195-6
* For applications with central uprights, it is necessary to use one spacer 087.0198 under each hinge 087.0195-6

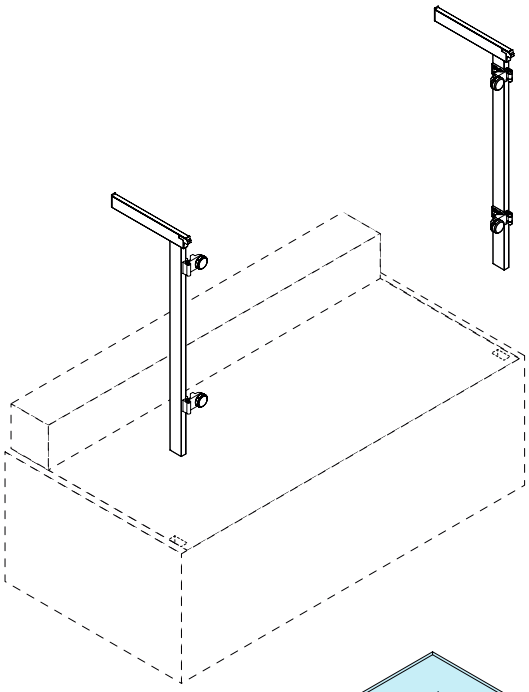

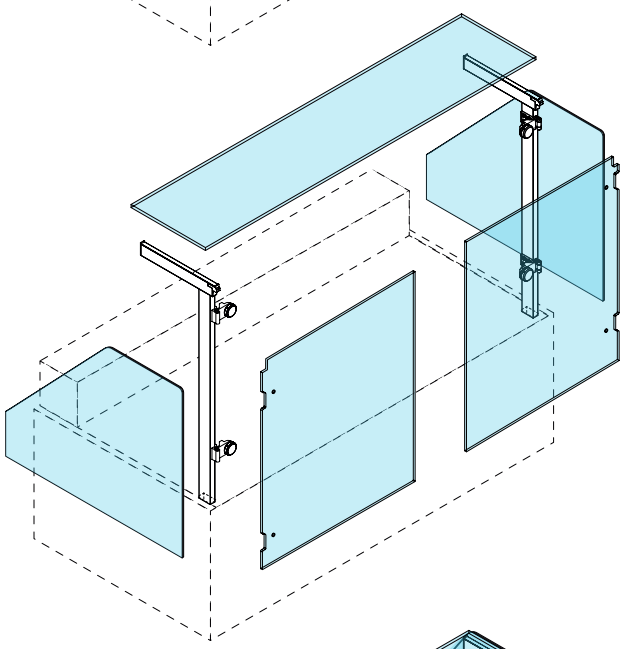

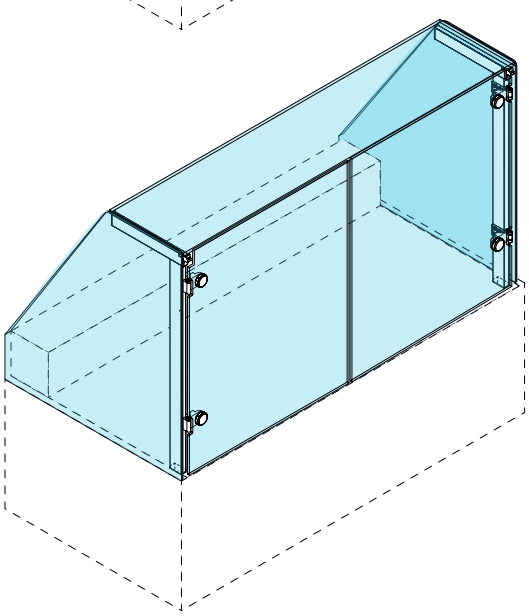

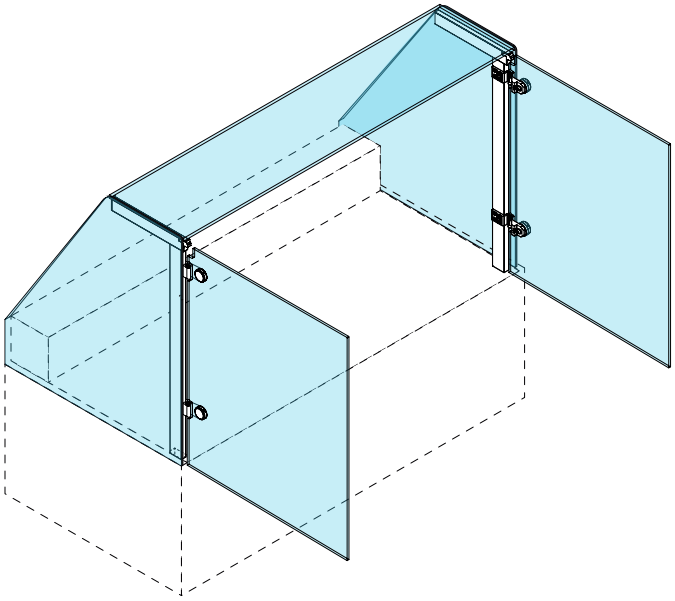

Codici utilizzati nel esempio
Codes used in the example

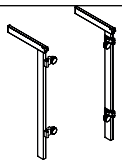	Montanti laterali con cerniere 087.0195
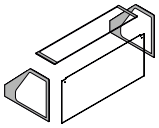	Fornitura kit vetri a misura su richiesta *Custom measure glass kit supply on request*

*le lavorazioni sono a carico del cliente.
**processing is carried out by the customer.*

Schemi di lavorazione vetri
Glass processing pattern

Vetro per montante laterale 087 / *Lateral upright 087 glass*

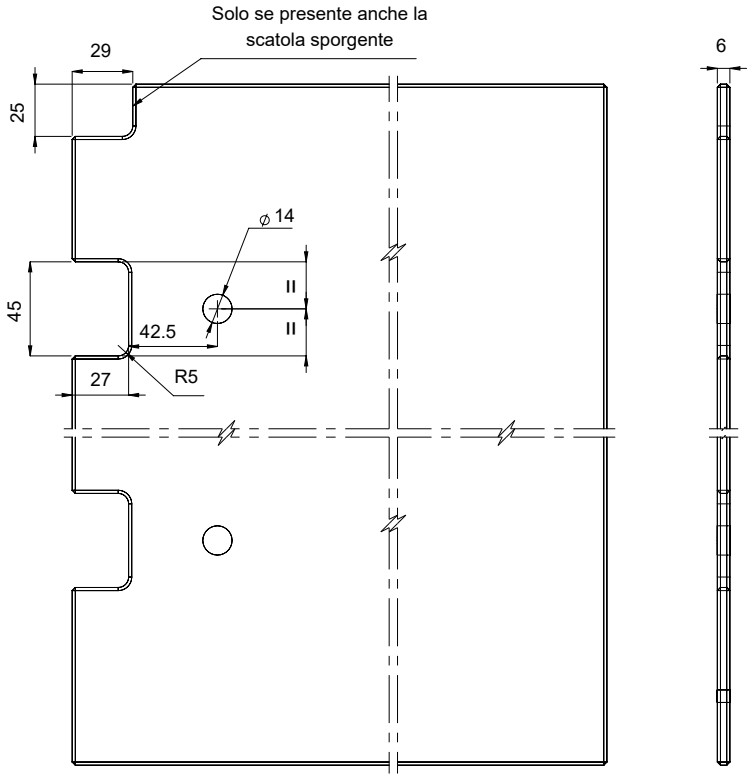

Vetro per montante **centrale** 087 / ***Central*** *upright 087 glass*

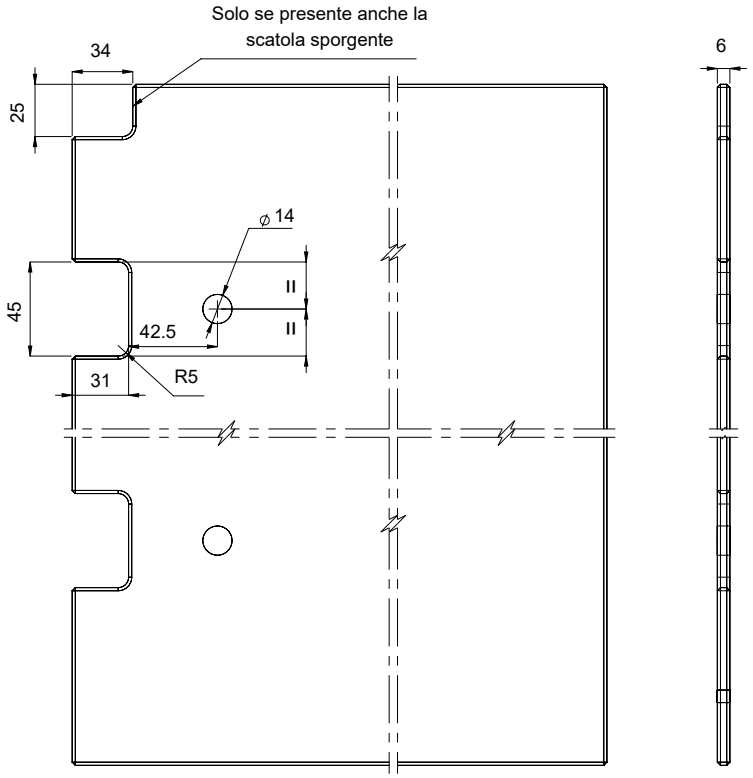

tutte le misure sono espresse in millimetri
all the measures are expressed in millimiters

Usare esclusivamente vetro temprato / *Use exclusvively tempered glass*