Sistema **NEM 074**
*System **NEM 074***

Sistema d’apertura a ribalta, per vetri piani lineari, temprati

Tilt down, opening system for tempered flat linear glass panels

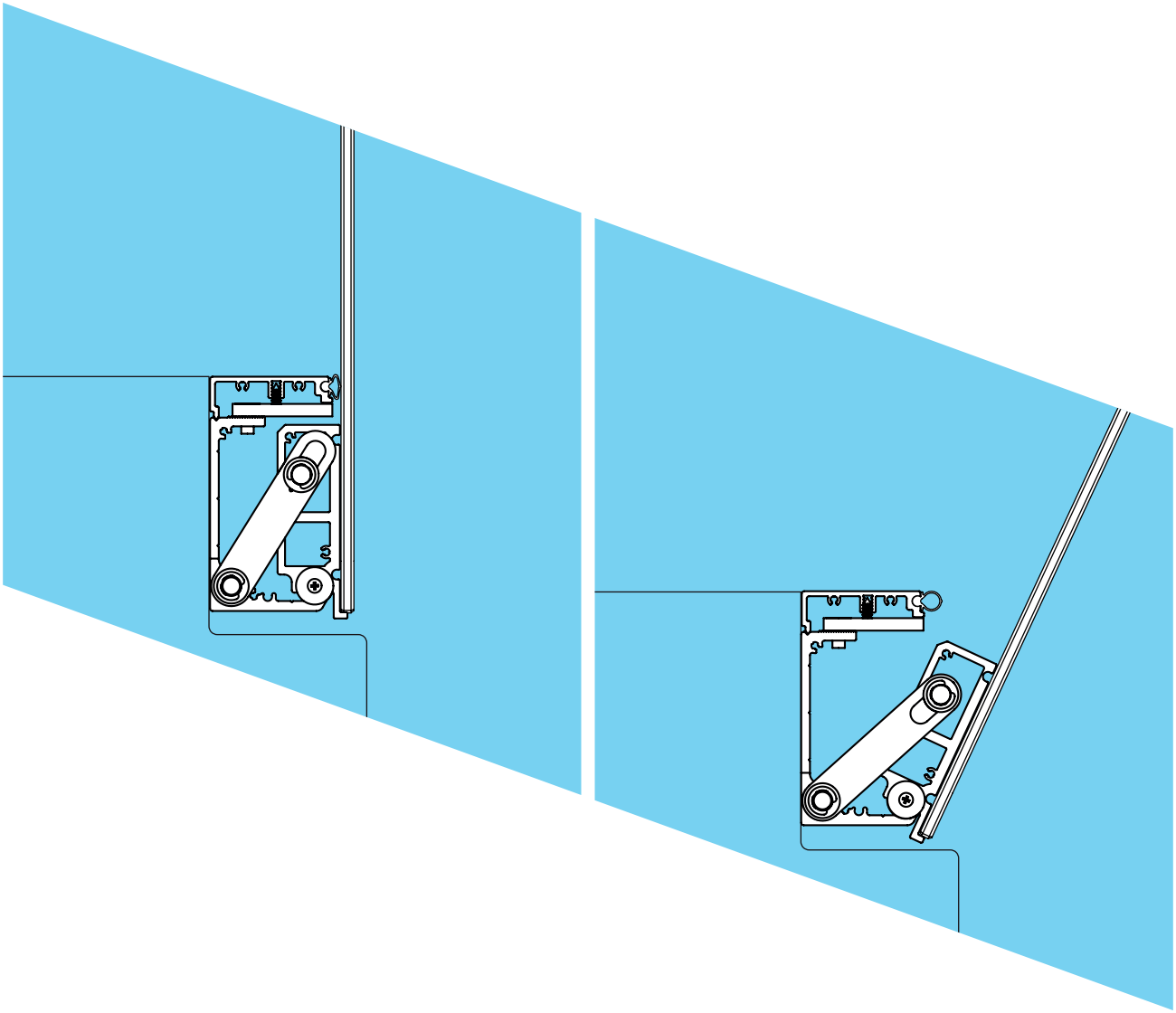

10/12/24

Nem srl - via degli Artigiani 9 - 34070 San Pier d'Isonzo (GO) - ITALY - tel. +39 0481 70297 - nem@nemsrl.it - www.nemsrl.it

All rights reserved. Any unauthorized copying, reproduction and lending is strictly prohibited.

Sistema **NEM 074**

Applicazioni ed esempi / *Applications and design examples*

Il sistema **NEM 074** è un sistema di apertura a ribalta frontale molto versatile e compatto. La meccanica di apertura standard è lunga solo 200mm, e può essere usata sia con vetri singoli da 6/8mm, che vetri camera da 18/20mm. Il fissaggio del vetro frontale avviene tramite una borchia da 40mm, che può essere tonda o quadra, per meglio adattarsi al design del banco. Frontalmente il sistema NEM 074 è completamente nascosto dalla serigrafia, lasciando solo il vetro a vista per un design moderno e pulito.

*The system **NEM 074** it is a very versatile and compact tilt-forward opening system. The standard opening device is only 200mm long, and can be used with both 6/8mm single glass and 18/20mm double glass. The front glass is fixed using a 40mm boss, which can be round or square, to better adapt to the design of the display case. From the front, the NEM 074 system is completely hidden by the silk-screen printing, leaving only the glass visible for a modern and clean design.*

Esempi di applicazione / *Application examples*

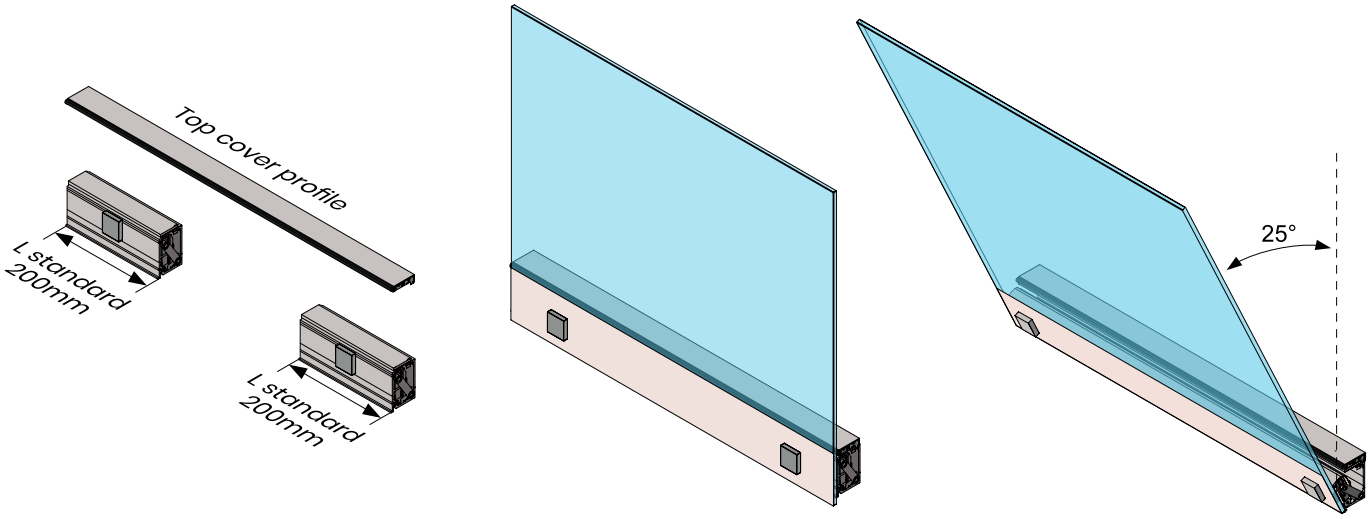

Esempi vetri / *Glass panel examples*

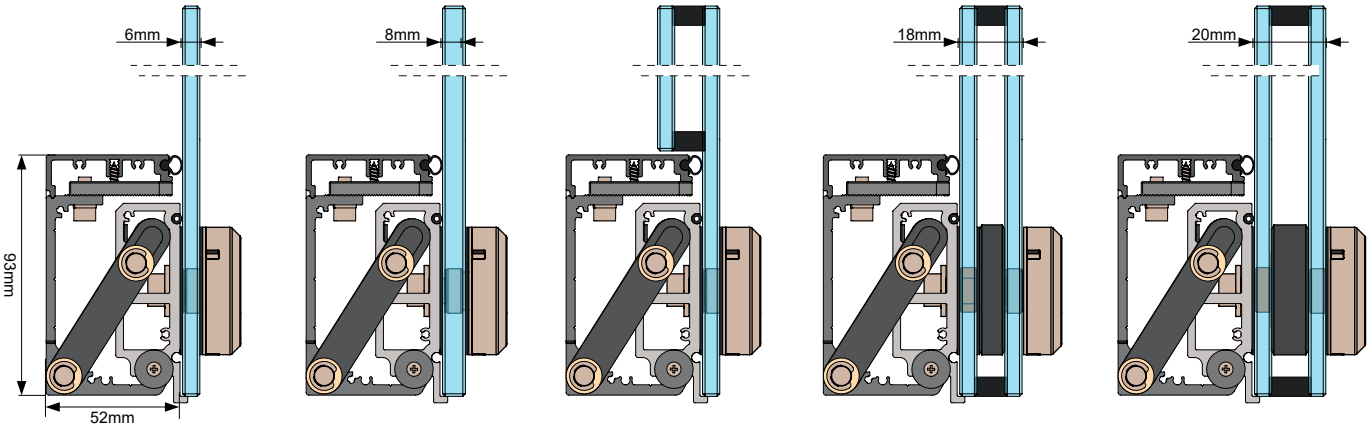

<u>Usare esclusivamente vetro temprato</u>
<u>Use exclusvively tempered glass</u>

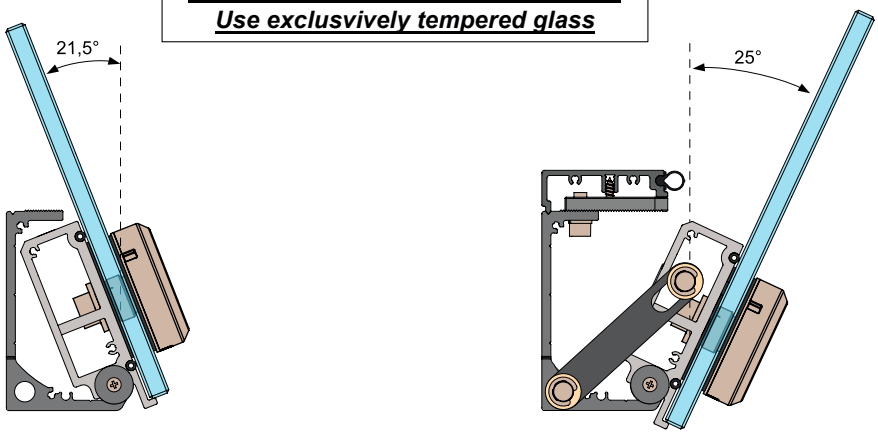

Sistema **NEM 074**

Sistema completo standard / *Standard complete system*

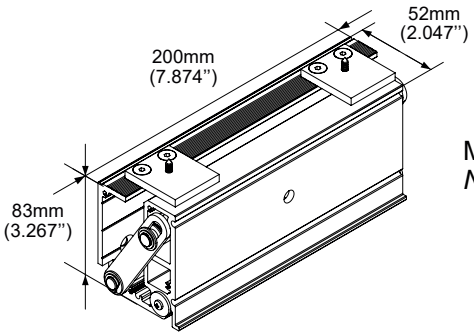

Meccanica neutra NEM 074 **L=200mm** **Cod. 074.5001**
Neutral opening device NEM 074

Kit di fissaggio vetro frontale / Front glass fastening kit

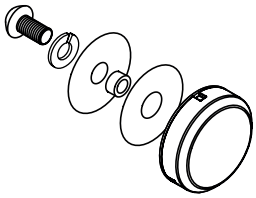

Kit fissaggio frontale borchia tonda per vetro 6/8mm **Cod. 074.0101***
Front round boss fastening kit for 6/8mm glass

* Il kit completo **074.0101** include / *compl. Assembly **079.0101** includes :*

- Borchia frontale tonda / *Front round boss* - **1pc**
- Kit guarnizioni fissaggio vetro */ Glass fixing gasket kit* - **1pc**
- Minuteria di fissaggio */ Fixing smallware* - **1pc**

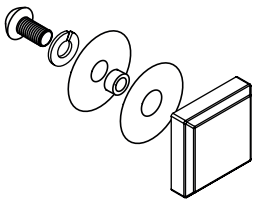

Kit fissaggio frontale borchia quadra per vetro 6/8mm **Cod. 074.0102***
Front square boss fastening kit for 6/8mm glass

* Il kit completo **074.0102** include / *compl. Assembly **079.0102** includes :*

- Borchia frontale quadra / *Front square boss* - **1pc**
- Kit guarnizioni fissaggio vetro */ Glass fixing gasket kit* - **1pc**
- Minuteria di fissaggio */ Fixing smallware* - **1pc**

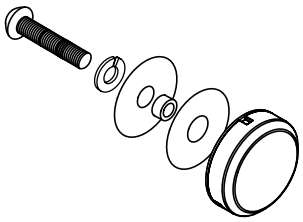

Kit fissaggio frontale borchia tonda per vetro 18/20mm **Cod. 074.0103***
Front round boss fastening kit for 18/20mm glass

* Il kit completo **074.0103** include / *compl. Assembly **079.0103** includes :*

- Borchia frontale tonda / *Front round boss* - **1pc**
- Kit guarnizioni fissaggio vetro */ Glass fixing gasket kit* - **1pc**
- Minuteria di fissaggio */ Fixing smallware* - **1pc**

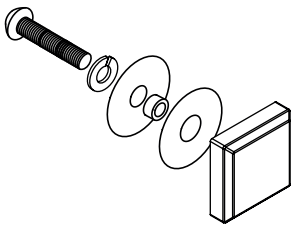

Kit fissaggio frontale borchia quadra per vetro 18/20mm **Cod. 074.0104***
Front square boss fastening kit for 18/20mm glass

* Il kit completo **074.0104** include / *compl. Assembly **079.0104** includes :*

- Borchia frontale quadra / *Front square boss* - **1pc**
- Kit guarnizioni fissaggio vetro */ Glass fixing gasket kit* - **1pc**
- Minuteria di fissaggio */ Fixing smallware* - **1pc**

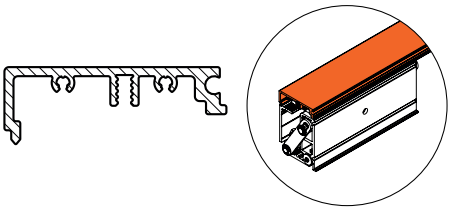

Profilo di chiusura superiore 074 **L=5000mm** **Cod. 074.4000**
Top cover profile 074

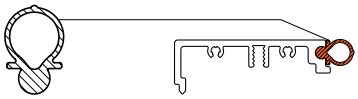

Guarnizione di chiusura frontale **L=50mt** **Cod. 082.0299.00**
Front sealing gasket

Sistema **NEM 071**
Esempi d'applicazione / *Application examples*

Fissaggio frontale / *Front fixing*

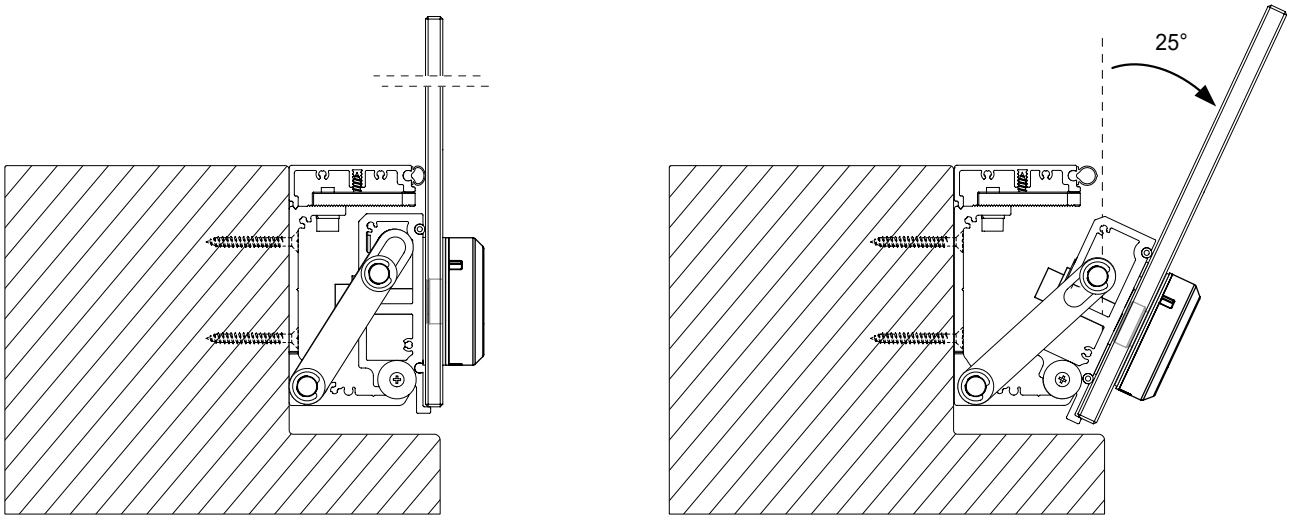

Fori di fissaggio presenti sulle meccaniche standard* / F*ixing holes present on standard devices**

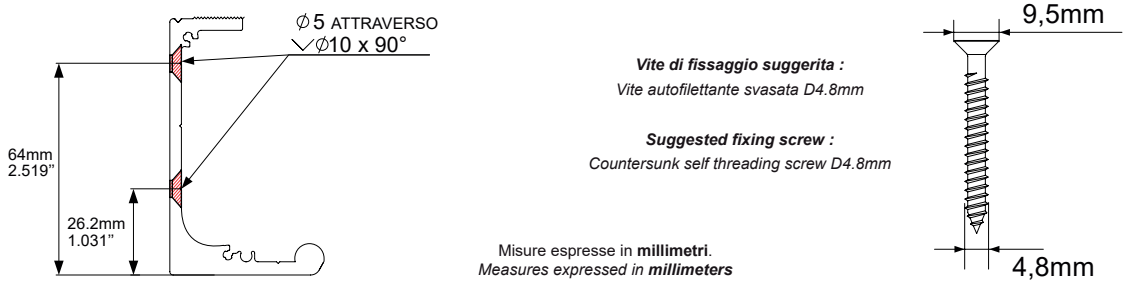

Vite di fissaggio suggerita :
Vite autofilettante svasata D4.8mm

Suggested fixing screw :
Countersunk self threading screw D4.8mm

Misure espresse in **millimetri**.
*Measures expressed in **millimeters***

*I sistemi standard NEM 074 sono forniti **completi di lavorazione per il fissaggio al banco**, nelle posizioni indicate sopra.
NEM 074 standard systems are supplied **complete with processing for the fixing, with hole positions indicated above.*

Esempi di fissaggio / F*ixing examples*

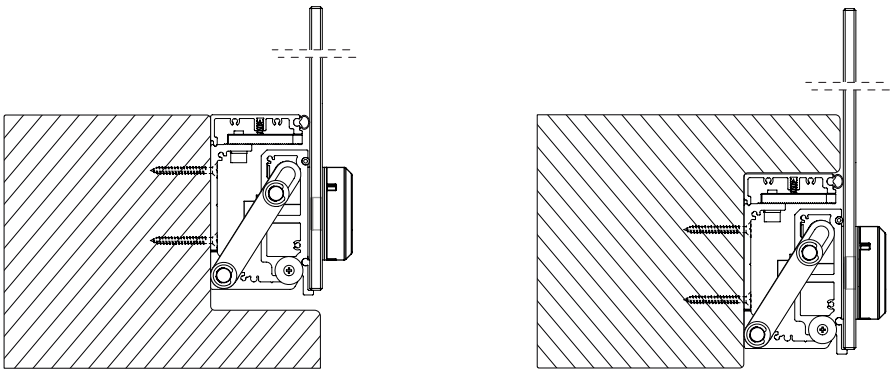

Schemi di lavorazione vetri / *Glass processing pattern*

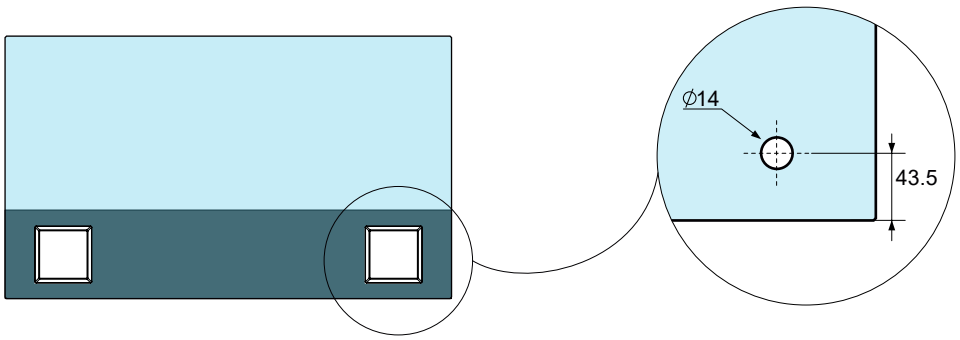

Usare esclusivamente vetro temprato / *Use exclusvively tempered glass*

Plafoniere - LED
Light canopies - LED

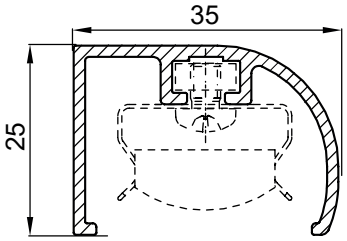

Profilo lampada 051.0200 **L=5000mm** **Cod. 051.0200**
Light canopy profile 051.0200

Per dettagli su codici, componenti e fissaggio vedi catalogo 230 pag.07
For details regarging codes, components and fixing see catalogue 230 pag.07

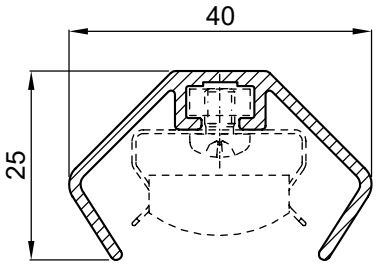

Profilo lampada 051.2200 **L=5000mm** **Cod. 051.2200**
Light canopy profile 051.2200

Per dettagli su codici, componenti e fissaggio vedi catalogo 230 pag.08
For details regarging codes, components and fixing see catalogue 230 pag.08

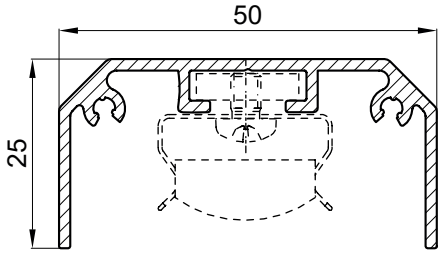

Profilo lampada 095.0200 **L=5000mm** **Cod. 095.0200**
Light canopy profile 095.0200

Per dettagli su codici, componenti e fissaggio vedi catalogo 230 pag.10
For details regarging codes, components and fixing see catalogue 230 pag.10

NEW

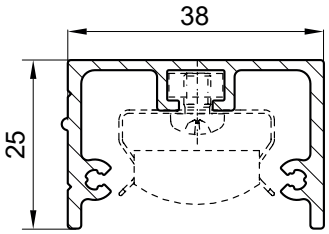

Profilo lampada 076.1300 **L=5000mm** **Cod. 076.1300**
Light canopy profile 076.1300

Ottima soluzione da abbinare con profilo scorrevole posteriore 076, vedi pag. 06
Optimal solution combined with rear sliding profile 076, see pag. 06

NEW

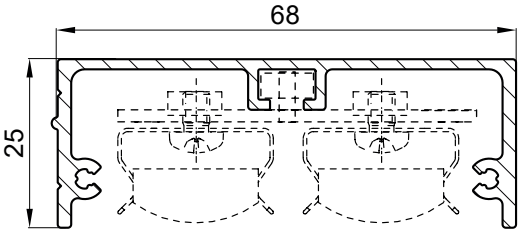

Profilo lampada 076.1300 **L=5000mm** **Cod. 076.1200**
Light canopy profile 076.1300

Ottima soluzione da abbinare con profilo scorrevole posteriore 076, vedi pag. 06
Optimal solution combined with rear sliding profile 076, see pag. 06

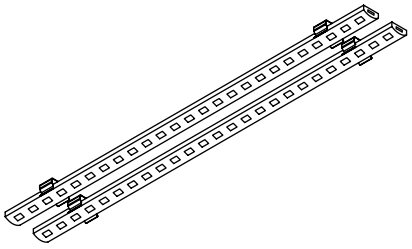

Lampade LED a barra mod. 051 (vedi catalogo 230 pag.03)
LED light bars mod. 051 (see catalogue 230 pag.03)

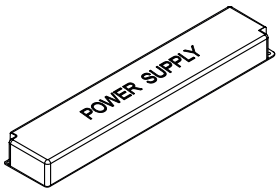

Alimentatori a corrente continua - 12V (vedi catalogo 230 pag.06)
Power supplies - 12V (see catalogue 230 pag.06)

Profili scorrevoli posteriori
Rear sliding profiles

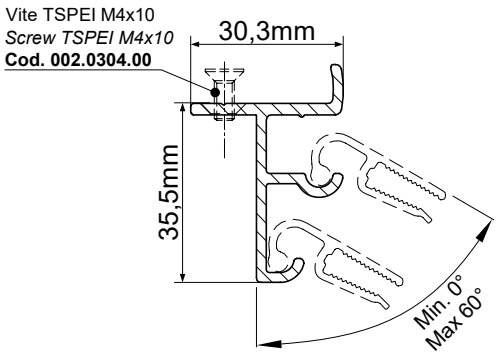

Profilo scorrevoli posteriori 068
Rear sliding profile 068

L=5200mm **Cod. 068.2150**

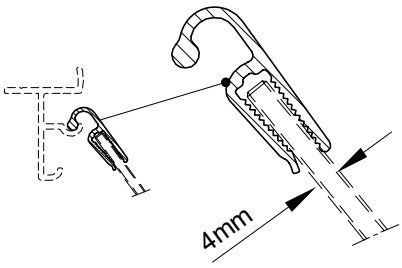

Profilo pinza scorrevoli 4mm
Clamp sliding 4mm profile

L=5000mm **Cod. 064.1300**

Pinza scorrevoli per angoli
Clamp sliding for corners

L=30mm **Cod. 064.1205**

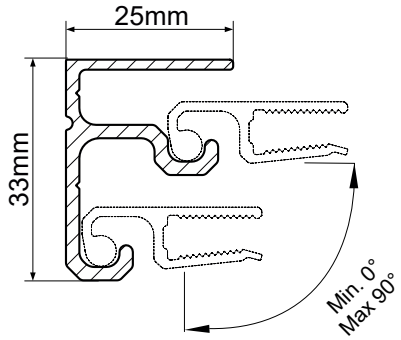

NEW

Profilo scorrevoli posteriori 076
Rear sliding profile 076

L=5200mm **Cod. 076.1400**

Ottima soluzione da abbinare con profili plafoniere 076, vedi pag. 05, ed esempio sotto
Optimal solution combined with canopy profiles 076, see pag. 05, and example below

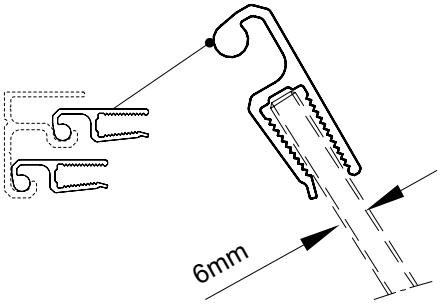

NEW

Profilo pinza scorrevoli 6mm
Clamp sliding 6mm profile

L=5000mm **Cod. 064.3000**

Abbinamento profili 076 con scorrevole 076 / ***Profile 076 combine with sliding profile 076***

NEW

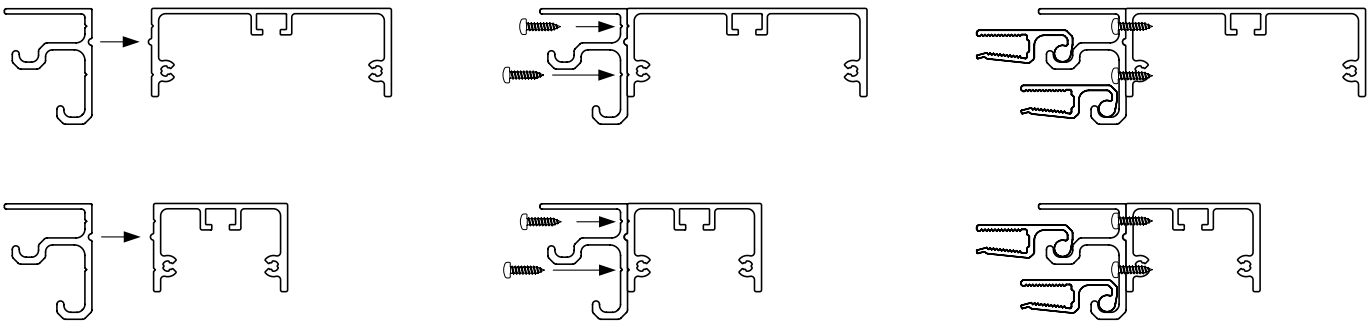

Mensole complete 076
Complete shelves 076

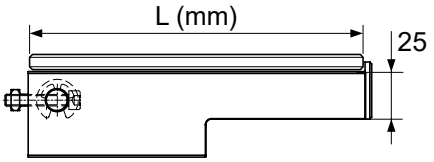

Kit mensola completa mod. 076 H25
Compl. shelf mod. 076 assembly H25

L=195	**Cod. 067.2007**
L=245	**Cod. 067.2010**
L=295	**Cod. 067.2012**
L=345	**Cod. 067.2014**
L=395	**Cod. 067.2040**
L=445	**Cod. 067.2042**

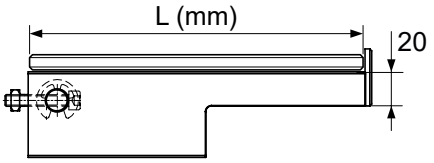

Kit mensola completa mod. 076 H20
Compl. shelf mod. 076 assembly H20

L=195	**Cod. 067.2020**
L=245	**Cod. 067.2022**
L=295	**Cod. 067.2024**
L=345	**Cod. 067.2044**
L=395	**Cod. 067.2046**
L=445	**Cod. 067.2030**

Minuteria per fissaggio 001.0591.00 inclusa nei codici kit sopra / *Fixing smallware 001.0591.00 incluced in the above assembly codes.*

Mensole semilavorate / *Semi-processed shelves*

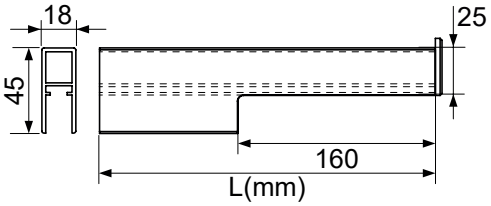

Mensola semifinita 0° H25
Semifinished shelf 0° H25

L=350	**Cod. 067.2032**
L=500	**Cod. 067.2034**

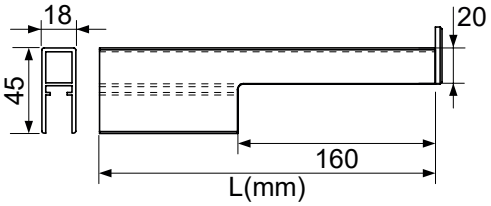

Mensola semifinita 0° H20
Semifinished shelf 0° H20

L=350	**Cod. 067.2036**
L=500	**Cod. 067.2038**

Minuteria non inclusa; lavorazione per il fissaggio a carico del cliente / *Smallware not incluced; processing for fixing carried our by customer*

Minuteria per mensole
Shelf smallwares

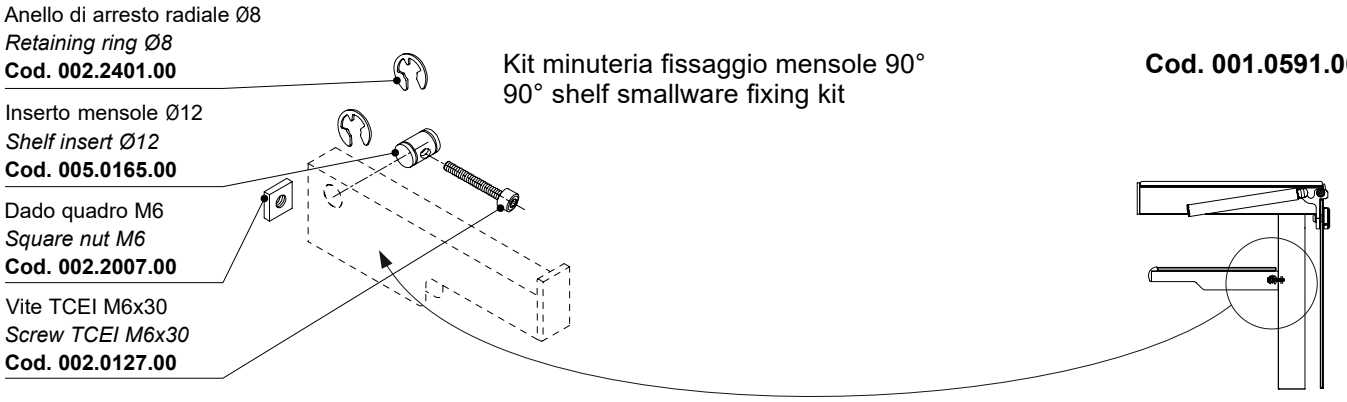

Kit minuteria fissaggio mensole 90° — **Cod. 001.0591.00**
90° shelf smallware fixing kit

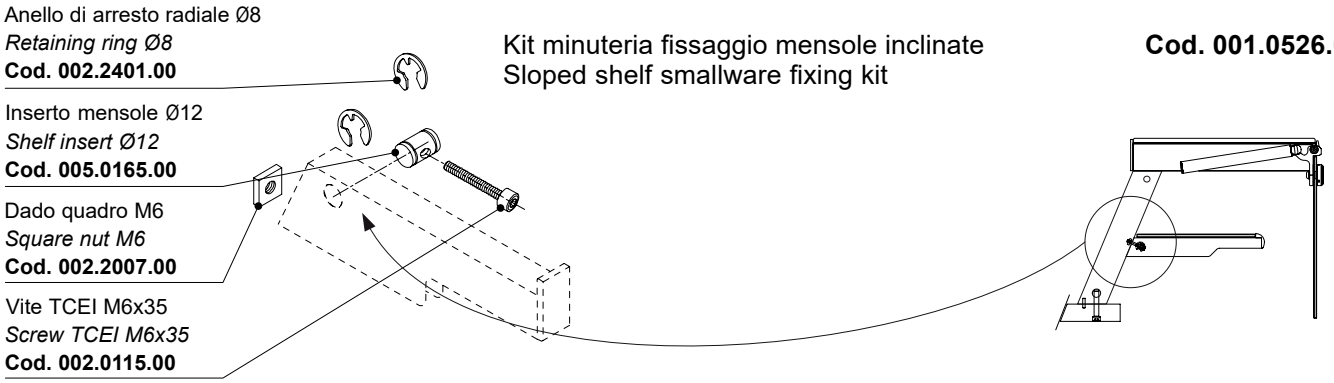

Kit minuteria fissaggio mensole inclinate — **Cod. 001.0526.00**
Sloped shelf smallware fixing kit

Mensole complete 067
Complete shelves 067

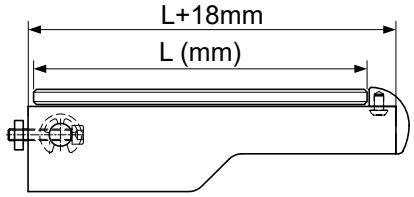

Kit mensola completa mod. 067
Compl. shelf mod. 067 assembly

L=195	**Cod. 067.1970**
L=245	**Cod. 067.1971**
L=295	**Cod. 067.1275**
L=345	**Cod. 067.1276**
L=395	**Cod. 067.1277**
L=445	**Cod. 067.1278**

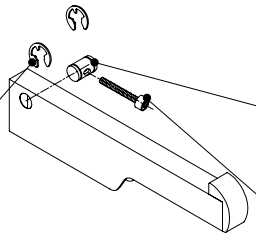

Dado quadro M6
Square nut M6
Cod. 002.2007.00

Anello di arresto radiale Ø8
Retaining ring Ø8
Cod. 002.2401.00

Inserto mensole Ø12
Shelf insert Ø12
Cod. 005.0165.00

Vite TCEI M6x30
Screw TCEI M6x30
Cod. 002.0127.00

Minuteria per fissaggio inclusa nei codici kit sopra / *Fixing smallware incluced in the above assembly codes.*

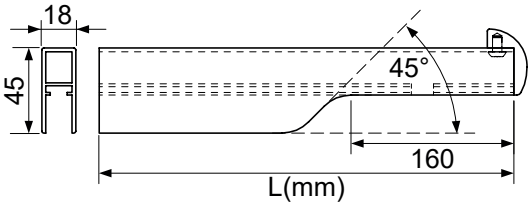

Mensola semifinita 0°	**L=350**	**Cod. 067.1750**
Semifinished shelf 0°	**L=500**	**Cod. 067.1230**

Minuteria non inclusa; lavorazione per il fissaggio a carico del cliente / *Smallware not incluced; processing for fixing carried our by customer*

Minuteria per mensole
Shelf smallwares

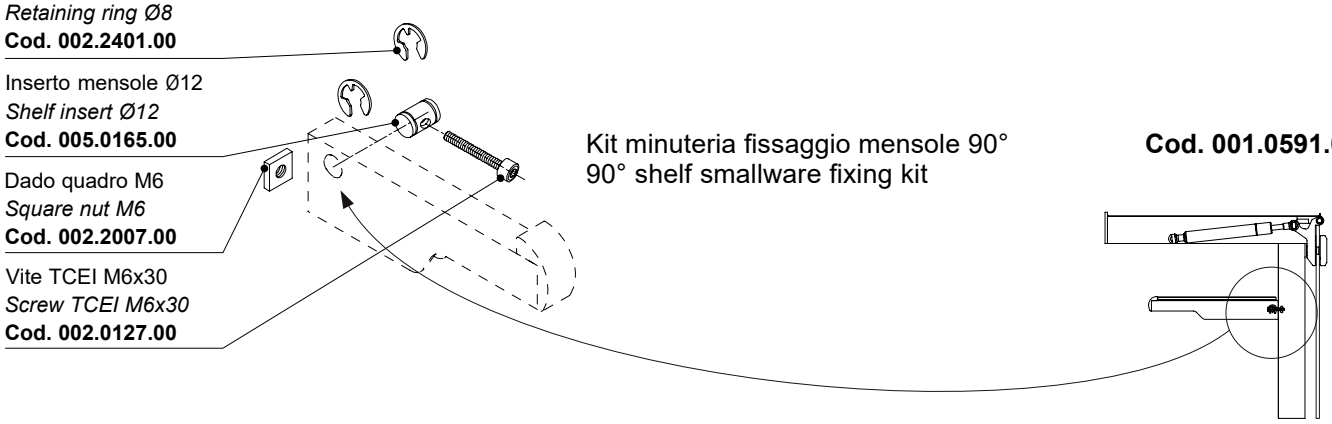

Anello di arresto radiale Ø8
Retaining ring Ø8
Cod. 002.2401.00

Inserto mensole Ø12
Shelf insert Ø12
Cod. 005.0165.00

Dado quadro M6
Square nut M6
Cod. 002.2007.00

Vite TCEI M6x30
Screw TCEI M6x30
Cod. 002.0127.00

Kit minuteria fissaggio mensole 90° **Cod. 001.0591.00**
90° shelf smallware fixing kit

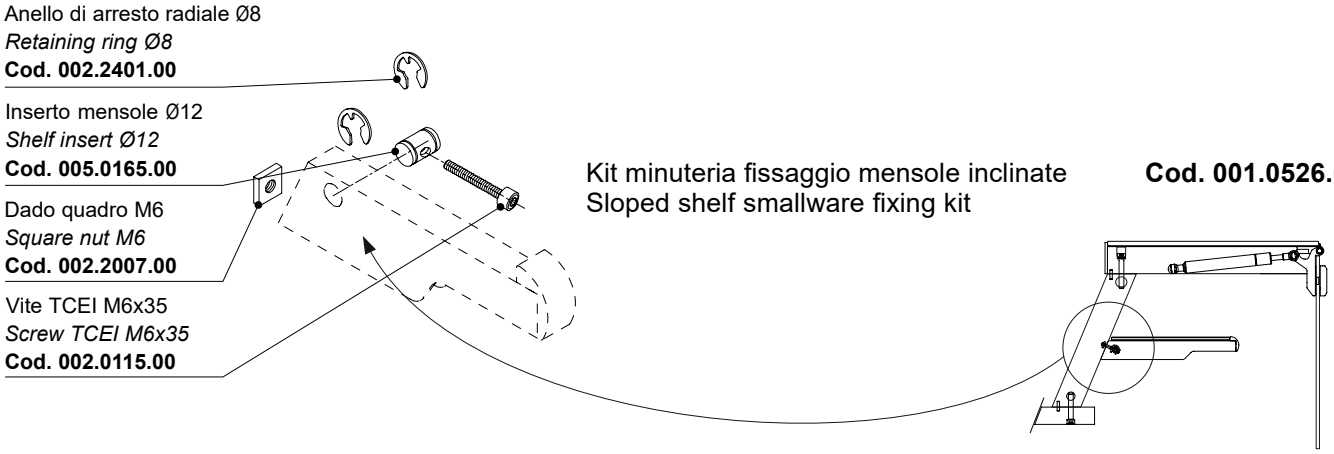

Anello di arresto radiale Ø8
Retaining ring Ø8
Cod. 002.2401.00

Inserto mensole Ø12
Shelf insert Ø12
Cod. 005.0165.00

Dado quadro M6
Square nut M6
Cod. 002.2007.00

Vite TCEI M6x35
Screw TCEI M6x35
Cod. 002.0115.00

Kit minuteria fissaggio mensole inclinate **Cod. 001.0526.00**
Sloped shelf smallware fixing kit